KARTA PRODUKTU
ART. MINI PLUS 01B

PRZEZNACZENIE: DO ZAMONTOWANIA W OBIEKTACH UŻYTECZNOŚCI PUBLICZNEJ, GASTRONOMICZNYCH LUB ZAKŁADACH PRZETWÓRSTWA SPOŻYWCZEGO

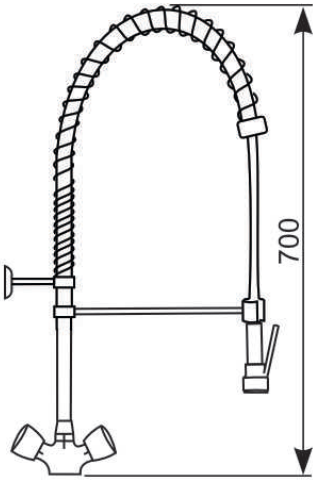

- ✓ Bateria zlewozmywakowa stojąca, jednootworowa z pokrętłami.
- ✓ Głowice w korpusie suwakowe.
- ✓ Średnica rury 17 mm.
- ✓ W komplecie: - spryskiwacz
  - wspornik mocujący baterię do ściany (możliwość regulacji dystansu)
  - dwa zawory zwrotne
  - dwa wężyki przyłączeniowe w oplocie stalowym z końcówką 3/8"

Zasadnicze charakterystyki wyrobu budowlanego dla zamierzonych zastosowań	Deklarowane właściwości użytkowe	Uwagi
przyłącza	wężyki elastyczne 3/8”	
klasa przepływu	klasa A	
temperatura wody max / zalecana	90ºC / do 65 ºC	
ciśnienie wody max. / zalecane	10 bar / do 6 bar	
klasa akustyczna	niesklasyfikowane Lap > 30	

Producent: Hydrostop Sp. C.
www.hydrostop.com.pl