KARTA PRODUKTU
ART. EU 6/AC ECO

PRZEZNACZENIE: BATERIA DO ZAMONTOWANIA W OBIEKTACH UŻYTECZNOŚCI PUBLICZNEJ O ZWIĘKSZONEJ EKSPLOATACJI ARMATURY

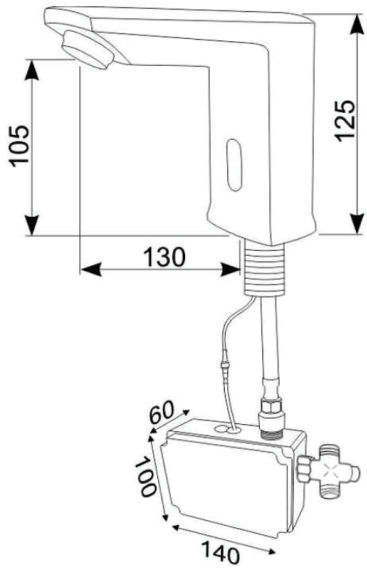

- ✓ Bateria umywalkowa stojąca, sterowana fotokomórką.
- ✓ Ręczny mieszacz wody zimnej i gorącej Minimix montowany pod umywalką.
- ✓ Podłączenie: woda zimna i gorąca.
- ✓ Zasilanie: baterie alkaliczne 4 x 1,5V.
- ✓ W komplecie: - zawory zwrotne.
- ✓ Przyłącze 1/2".

Wersja art. **EU 6/AC Eco 3** - bateria z ograniczonym przepływem wody do 3 l/min.
Wersja art. **EU 6/AC Eco 4** - bateria z ograniczonym przepływem wody do 3 l/min.

Zasadnicze charakterystyki wyrobu budowlanego dla zamierzonych zastosowań	Deklarowane właściwości użytkowe	Uwagi
przyłącza	wężyki elastyczne 3/8"	
klasa przepływu	klasa A	
zasilanie	DC 6V (alkaliczne 4 x 1,5V)	bistable
ciśnienie wody max./zalecane	10 bar / 1-5 bar	
temperatura wody max/zalecana	75°C/ do 65°C	
klasa akustyczna	niesklasyfikowane Lap > 30	

Producent: Hydrostop Sp. C.
www.hydrostop.com.pl