IX. ARMATURA DLA GASTRONOMII

1. Profesjonalne baterie zlewozmywakowe.

BY-001

Bateria zlewozmywakowa stojąca,
jednootworowa, jednouchwytowa .
Mieszacz ceramiczny.
Wylewka obrotowa.
W komplecie:
- dwa wężyki przyłączeniowe w oplocie stalowym z końcówką 3/8".

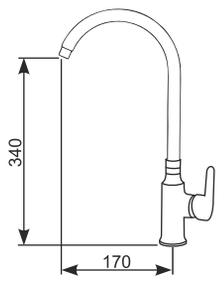

BY-001/R

Wersja baterii z niższą wylewką.

Dodatkowa opcja **Eco**:
BY-001 Eco 4 - przepływ wody 4 l/min.
BY-001/R Eco 4 - przepływ wody 4 l/min.

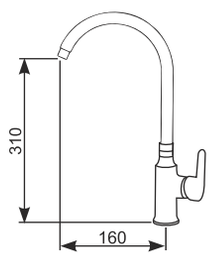

BY-001/T

Bateria zlewozmywakowa stojąca,
jednootworowa, jednouchwytowa .
Mieszacz ceramiczny.
Wylewka: teleskopowa, obrotowa
Regulacja zasięgu wylewki: od 26 do 42 cm.
W komplecie:
- dwa wężyki przyłączeniowe w oplocie stalowym z końcówką 3/8".

Dodatkowa opcja **Eco**:
BY-001/T Eco 4 - przepływ wody 4 l/min.

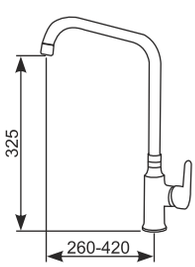

BY-058

Bateria zlewozmywakowa stojąca,
jednootworowa, jednouchwytowa .
Mieszacz ceramiczny.
Wylewka obrotowa.
W komplecie:
- dwa wężyki przyłączeniowe w oplocie stalowym z końcówką 3/8".

Dodatkowa opcja **Eco**:
BY-058 Eco 4 - przepływ wody 4 l/min.

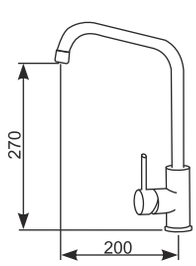

M-110

Bateria zlewozmywakowa stojąca,
jednootworowa, jednouchwytowa.
Mieszacz ceramiczny.
w komplecie:
- dwa wężyki przyłączeniowe w oplocie stalowym, z końcówką 3/8".

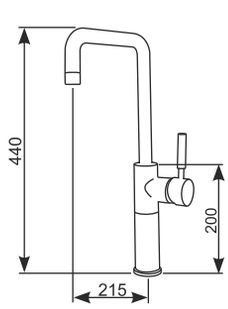

BY-304

Bateria zlewozmywakowa ze stali nierdzewnej, stojąca,
jednootworowa, jednouchwytowa.
Mieszacz ceramiczny.
Wylewka obrotowa przegubowa.
Zasięg wylewki zależny od ułożenia jej elementów,
maksymalny to 37 cm.
W komplecie:
- dwa wężyki przyłączeniowe w oplocie stalowym z końcówką 3/8".

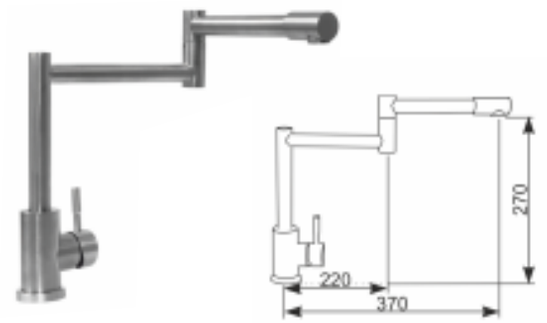

BY-864

Bateria zlewozmywakowa stojąca,
jednootworowa, jednouchwytowa.
Mieszacz ceramicznym Ø 40 mm.
Wylewka obrotowa.
W komplecie:
- dwa wężyki przyłączeniowe w oplocie stalowym z końcówką 3/8".

Dodatkowa opcja **Eco**:
BY-864 Eco 4 - przepływ wody 4 l/min.

---

813 TOP

Bateria zlewozmywakowa stojąca,
jednootworowa z pokrętłami.
Wylewka obrotowa.
Głowice ceramiczne.
W komplecie:
- dwa wężyki przyłączeniowe w oplocie stalowym z końcówką 3/8".
Poducent: HYDROSTOP

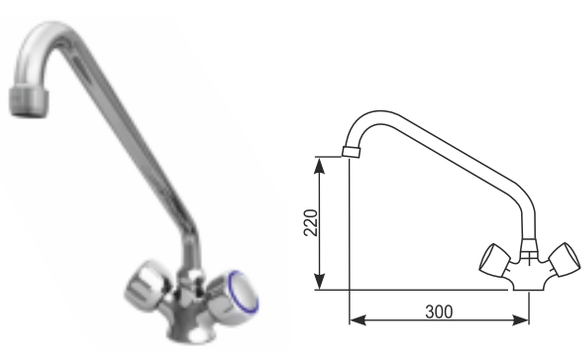

---

862 TOP

Bateria zlewozmywakowa stojąca,
jednootworowa, jednouchwytowa.
Mieszacz ceramiczny Ø 40 mm.
Wylewka obrotowa.
W komplecie:
- dwa elastyczne wężyki przyłączeniowe w oplocie stalowym z końcówką 3/8".
Poducent: HYDROSTOP

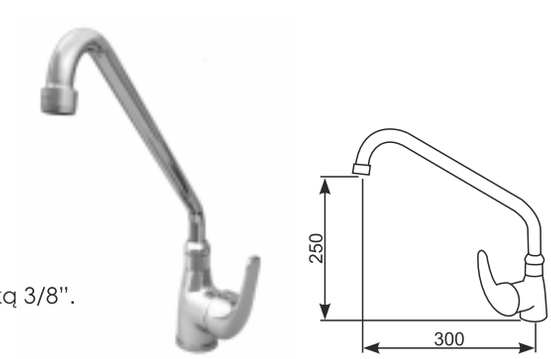

865 TOP

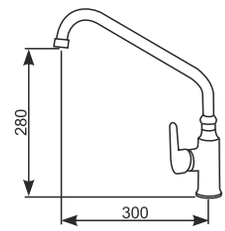

Bateria zlewozmywakowa stojąca,
jednouchwytowa chromowana.
Mieszacz ceramiczny.
Wylewka: obrotowa.
W komplecie:
- dwa elastyczne wężyki przyłączeniowe w oplocie stalowym z końcówką 3/8".
Poducent: HYDROSTOP

SERIA 813
813/1, 813/2, 813/3, 813/4, 813/5

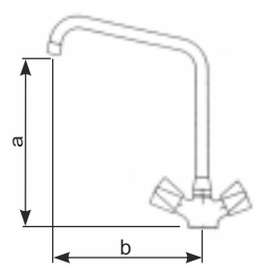

Bateria zlewozmywakowa stojąca,
jednootworowa z pokrętłami.
Wylewki obrotowe o różnych wymiarach.
Wymiary baterii podane poniżej.
Głowice suwakowe.
W komplecie dwa elastyczne wężyki przyłączeniowe
w oplocie stalowym z końcówką 3/8".
Producent: HYDROSTOP

813/1, a - 270 mm, b - 180 mm
813/2, a - 340 mm, b - 250 mm
813/3, a - 380 mm, b - 300 mm
813/4, a - 420 mm, b - 350 mm
813/5, a - 200 mm, b - 240 mm

SERIA 865
865/1, 865/2, 865/3, 865/4, 865/5

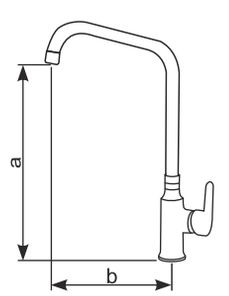

Bateria zlewozmywakowa stojąca,
jednootworowa, jednouchwytowa.
Wylewki obrotowe o różnych wymiarach.
Wymiary baterii podane poniżej.
Mieszacz ceramiczny.
W komplecie dwa elastyczne wężyki przyłączeniowe
w oplocie stalowym z końcówką 3/8".
Producent: HYDROSTOP

865/1, a - 360 mm, b - 180 mm
865/2, a - 420 mm, b - 250 mm
865/3, a - 480 mm, b - 300 mm
865/4, a - 490 mm, b - 350 mm
865/5, a - 300 mm, b - 240 mm

SERIA 862B
862B/1, 862B/2, 862B/3, 862B/4, 862B/5

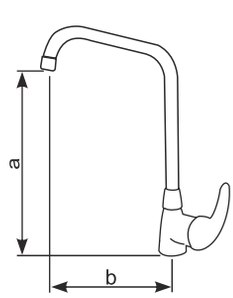

Bateria zlewozmywakowa stojąca,
jednootworowa, jednouchwytowa.
Wylewki obrotowe o różnych wymiarach.
Wymiary baterii podane poniżej.
Mieszacz ceramiczny.
W komplecie dwa elastyczne wężyki przyłączeniowe
w oplocie stalowym z końcówką 3/8".
Producent: HYDROSTOP

862B/1, a - 290 mm, b - 180 mm
862B/2, a - 360 mm, b - 250 mm
862B/3, a - 410 mm, b - 300 mm
862B/4, a - 420 mm, b - 350 mm
862B/5, a - 220 mm, b - 240 mm

SERIA 864
864/1, 864/2, 864/3, 864/4, 864/5

Bateria zlewozmywakowa stojąca,
jednootworowa, jednouchwytowa.
Wylewki obrotowe o różnych wymiarach.
Wymiary baterii podane poniżej.
Mieszacz ceramiczny.
W komplecie dwa elastyczne wężyki przyłączeniowe
w oplocie stalowym z końcówką 3/8".
Producent: HYDROSTOP

864/1, a - 305 mm, b - 180 mm
864/2, a - 370 mm, b - 250 mm
864/3, a - 425 mm, b - 300 mm
864/4, a - 435 mm, b - 350 mm
864/5, a - 235 mm, b - 240 mm

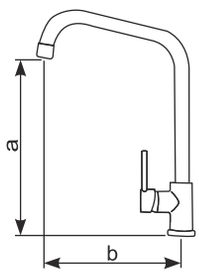

SERIA 824
824/1, 824/2, 824/3, 824/4, 824/5

Bateria zlewozmywakowa stojąca,
dwuotworowa z pokrętłami.
Głowice: ceramiczne, ćwierćobrotowe.
Wylewki obrotowe o różnych wymiarach. Wymiary baterii podane poniżej.
Przyłącza:1/2", rozstaw króćców przyłączeniowych 15,5 cm.
Producent: RIVER Włochy

824/1, a - 320 mm, b - 180 mm
824/2, a - 380 mm, b - 250 mm
824/3, a - 430 mm, b - 300 mm
824/4, a - 470 mm, b - 350 mm
824/5, a - 250 mm, b - 240 mm

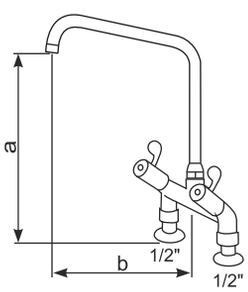

SERIA 824 D
824D/1, 824D/2, 824D/3, 824D/4, 824D/5

Bateria zlewozmywakowa stojąca,
dwuotworowa z pokrętłami.
Głowice: suwakowe
Wylewki obrotowe o różnych wymiarach. Wymiary baterii podane poniżej.
Przyłącza:1/2", rozstaw króćców przyłączeniowych 15,5 cm.
Producent: HYDROSTOP

824 D/1, a - 300 mm, b - 180 mm
824 D/2, a - 360 mm, b - 250 mm
824 D/3, a - 410 mm, b - 300 mm
824 D/4, a - 450 mm, b - 350 mm
824 D/5, a - 230 mm, b - 240 mm

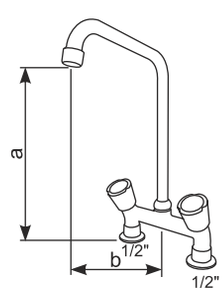

SERIA 820
820/1, 820/2, 820/3, 820/4, 820/5

Bateria zlewozmywakowa ścienna z pokrętłami.
Głowice: suwakowe
Wylewki obrotowe o różnych wymiarach. Wymiary baterii podane poniżej.
Przyłącza: mimośrody, rozstaw króćców przyłączeniowych 15 cm.
Producent: HYDROSTOP

820/1, a - 235 mm, b - 180 mm
820/2, a - 300 mm, b - 250 mm
820/3, a - 345 mm, b - 300 mm
820/4, a - 385 mm, b - 350 mm
820/5, a - 165 mm, b - 240 mm

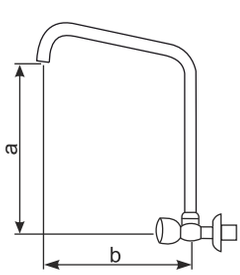

865 TOP-OGH

Bateria zlewozmywakowa stojąca,
jednootworowa, jednouchwytowa.
Wylewka obrotowa.
Mieszacz w korpusie baterii ceramiczny.
W komplecie:
- dwa elastyczne wężyki przyłączeniowe w oplocie stalowym z końcówką 3/8",
- przełącznik wody na spryskiwacz,
- spiralny rozciągliwy wąż,
- spryskiwacz DFK z uchwytem ściennym,
- zawory zwrotne
Producent: HYDROSTOP

865 TOP-OGH 200 - swobodne rozciągnięcie węża ok. 150 cm.
865 TOP-OGH 300 - swobodne rozciągnięcie węża ok. 250 cm.

865-OGH

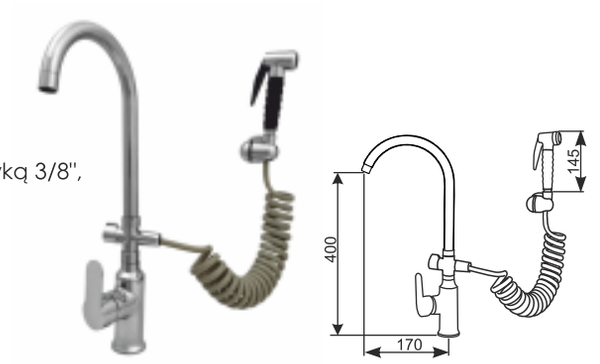

Bateria zlewozmywakowa stojąca,
jednootworowa, jednouchwytowa.
Wylewka obrotowa.
Mieszacz w korpusie baterii ceramiczny.
W komplecie:
- dwa elastyczne wężyki przyłączeniowe w oplocie stalowym z końcówką 3/8",
- przełącznik wody na spryskiwacz,
- spiralny rozciągliwy wąż,
- spryskiwacz DFK z uchwytem ściennym,
- zawory zwrotne
Producent: HYDROSTOP

865 OGH 200 - swobodne rozciągnięcie węża ok. 150 cm.
865 OGH 300 - swobodne rozciągnięcie węża ok. 250 cm.

---

824 TOP-OGH

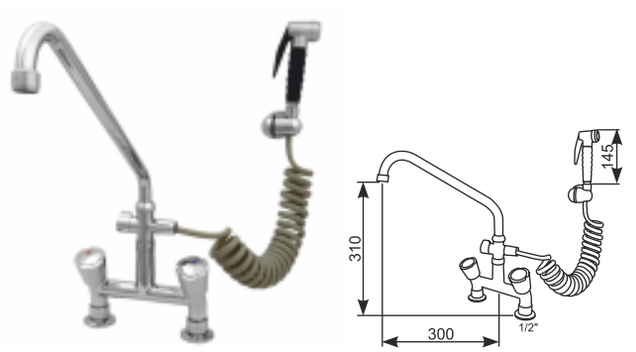

Bateria zlewozmywakowa stojąca,
dwuotworowa z pokrętłami.
Wylewka obrotowa.
Głowice baterii suwakowe.
Średnica króćców przyłączeniowych wody zimnej i gorącej - 1/2".
Rozstaw króćców przyłączeniowych - 15,5 cm.
W komplecie:
- przełącznik wody na spryskiwacz,
- spiralny rozciągliwy wąż,
- spryskiwacz DFK z uchwytem ściennym,
- zawory zwrotne
Producent: HYDROSTOP

824 TOP-OGH 200 - swobodne rozciągnięcie węża ok. 150 cm.
824 TOP-OGH 300 - swobodne rozciągnięcie węża ok. 250 cm.

824-OGH

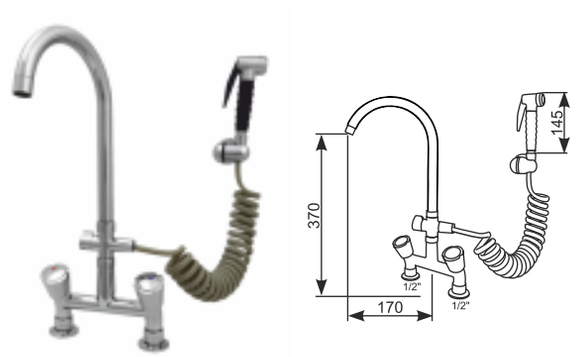

Bateria zlewozmywakowa stojąca,
dwuotworowa z pokrętłami.
Wylewka obrotowa.
Głowice baterii suwakowe.
Średnica króćców przyłączeniowych wody zimnej i gorącej - 1/2".
Rozstaw króćców przyłączeniowych - 15,5 cm.
W komplecie:
- przełącznik wody na spryskiwacz,
- spiralny rozciągliwy wąż,
- spryskiwacz DFK z uchwytem ściennym,
- zawory zwrotne
Producent: HYDROSTOP

824-OGH 200 - swobodne rozciągnięcie węża ok. 150 cm.
824-OGH 300 - swobodne rozciągnięcie węża ok. 250 cm.

820-OGH

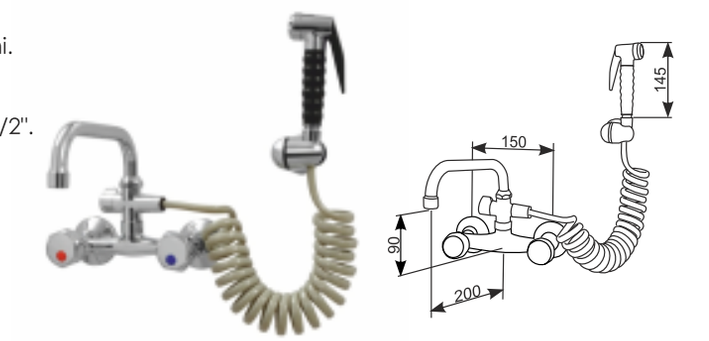

Bateria zlewozmywakowa ścienna, dwuotworowa z pokrętłami.
Wylewka obrotowa.
Głowice baterii suwakowe.
Średnica króćców przyłączeniowych wody zimnej i gorącej - 1/2".
Rozstaw króćców przyłączeniowych - 15.5 cm.
W komplecie:
- przełącznik wody na spryskiwacz,
- spiralny rozciągliwy wąż,
- spryskiwacz DFK z uchwytem ściennym,
- zawory zwrotne
Producent: HYDROSTOP

820-OGH 200 - swobodne rozciągnięcie węża ok. 150 cm.
820-OGH 300 - swobodne rozciągnięcie węża ok. 250 cm.

SERIA 865 OGH

865/1 OGH, 865/2 OGH, 865/3 OGH, 865/4 OGH, 865/5 OGH

Bateria zlewozmywakowa stojąca, jednootworowa, jednouchwytowa.
Wylewki obrotowe o różnych wymiarach. Wymiary baterii podane poniżej.
Mieszacz w korpusie ceramiczny.
W komplecie:
- dwa elastyczne wężyki przyłączeniowe w oplocie stalowym z końcówką 3/8",
- przełącznik wody na spryskiwacz,
- spiralny rozciągliwy wąż
- spryskiwacz DFK z uchwytem ściennym,
- zawory zwrotne
Producent: HYDROSTOP.

865 ...-OGH 200 - swobodne rozciągnięcie węża ok. 150 cm.
865 ...-OGH 300 - swobodne rozciągnięcie węża ok. 250 cm.

865/1 OGH, a = 420 mm, b = 180 mm
865/2 OGH, a = 480 mm, b = 250 mm
865/3 OGH, a = 540 mm, b = 300 mm
865/4 OGH, a = 550 mm, b = 350 mm
865/5 OGH, a = 360 mm, b = 240 mm

2. Profesjonalne baterie ze spryskiwaczem - SERIA SP

SP1-K2

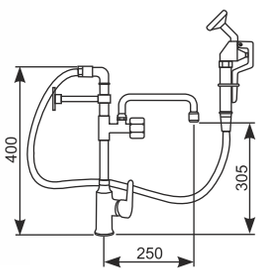

Bateria zlewozmywakowa stojąca,
jednootworowa, jednouchwytowa.
Mieszacz w korpusie ceramiczny.
Głowica zaworu przy wylewce: suwakowa.
Wylewka: obrotowa.
Spryskiwacz: kątowy **DFZ** z wężem ciśnieniowym 110 cm
W komplecie: - uchwyt ścienny spryskiwcza
- wspornik mocujący baterię do ściany
- dwa wężyki w oplocie stalowym z końcówką 3/8"
- dwa zawory zwrotne
Producent: HYDROSTOP

Możliwość zakupu z wężem 200 cm **SP1-K2/200** i 300 cm **SP1-K2/300**.

SP2-K2

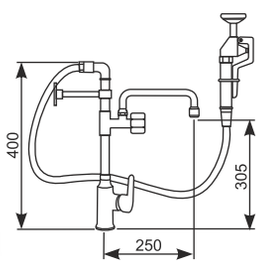

Bateria zlewozmywakowa stojąca,
jednootworowa, jednouchwytowa.
Mieszacz w korpusie ceramiczny.
Głowica zaworu przy wylewce: suwakowa.
Wylewka: obrotowa.
Spryskiwacz: prosty z wężem ciśnieniowym 110 cm
W komplecie: - uchwyt ścienny spryskiwcza
- wspornik mocujący baterię do ściany
- dwa wężyki w oplocie stalowym z końcówką 3/8"
- dwa zawory zwrotne
Producent: HYDROSTOP

Możliwość zakupu z wężem 200 cm **SP2-K2/200** i 300 cm **SP2-K2/300**.

SP1-K3

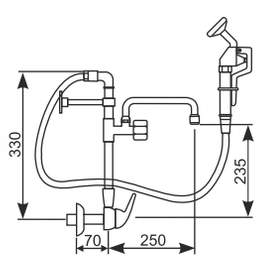

Bateria zlewozmywakowa ścienna, jednouchwytowa.
Głowica zaworu przy wylewce: suwakowa.
Wylewka: obrotowa.
Spryskiwacz: kątowy **DFZ** z wężem ciśnieniowym 110 cm.
W komplecie: - uchwyt ścienny spryskiwcza
- wspornik mocujący baterię do ściany
- dwa zawory zwrotne
Przyłącza: mimośrody, rozstaw króćców przyłączeniowych 15 cm.
Producent: HYDROSTOP

Możliwość zakupu z wężem 200 cm **SP1-K3/200** i 300 cm **SP1-K3/300**.

SP1-K4

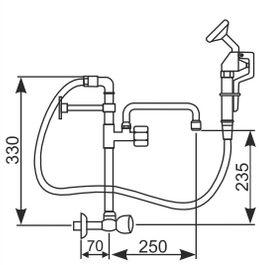

Bateria zlewozmywakowa ścienna, z pokrętłami,
Wylewka: obrotowa.
Głowica zaworu przy wylewce: suwakowa.
Głowice w korpusie: suwakowe
Spryskiwacz: kątowy **DFZ** z wężem ciśnieniowym 110 cm.
W komplecie: - uchwyt ścienny do spryskiwacza.
- wspornik mocujący baterię do ściany
- dwa zawory zwrotne.
Przyłącza: mimośrody, rozstaw króćców przyłączeniowych 15 cm.
Producent: HYDROSTOP

Możliwość zakupu z wężem 200 cm - **SP1-K4/200** i 300 cm **SP1-K4/300**.

SP1 K2-OGH

Bateria zlewozmywakowa stojąca, jednootworowa jednouchwytowa.
Wylewka: obrotowa.
Głowica zaworu przy wylewce: suwakowa.
Mieszacz w korpusie: ceramiczny.
Spryskiwacz: kątowy **DFZ** ze spiralnym rozciągliwym wężem.
W komplecie:
- uchwyt ścienny do spryskiwacza,
- wspornik mocujący baterię do ściany,
- dwa wężyki przyłączeniowe w oplocie stalowym z końcówką 3/8",
- dwa zawory zwrotne.

Producent: HYDROSTOP

SP1 K2 -OGH 200 - swobodne rozciągnięcie węża ok. 150 cm.
SP1 K2 -OGH 300 - swobodne rozciągnięcie węża ok. 250 cm.

SP2 K2-OGH

Bateria zlewozmywakowa stojąca, jednootworowa jednouchwytowa.
Wylewka: obrotowa.
Głowica zaworu przy wylewce: suwakowa.
Mieszacz w korpusie: ceramiczny.
Spryskiwacz: prosty ze spiralnym rozciągliwym wężem.
W komplecie:
- uchwyt ścienny do spryskiwacza,
- wspornik mocujący baterię do ściany,
- dwa wężyki przyłączeniowe w oplocie stalowym z końcówką 3/8"
- dwa zawory zwrotne

Producent: HYDROSTOP

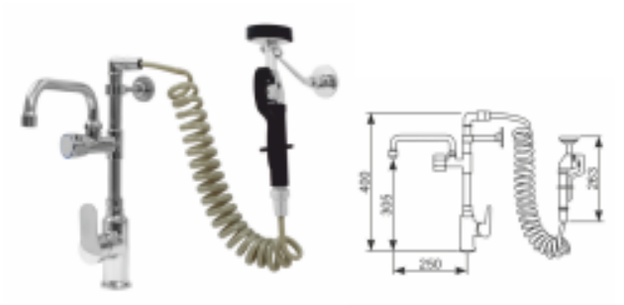

SP2 K2-OGH 200 - swobodne rozciągnięcie węża ok. 150 cm.
SP2 K2-OGH 300 - swobodne rozciągnięcie węża ok. 250 cm.

SP1 K3-OGH

Bateria zlewozmywakowa ścienna, jednouchwytowa.
Wylewka: obrotowa.
Głowica zaworu przy wylewce: suwakowa.
Mieszacz w korpusie: ceramiczny.
Spryskiwacz: kątowy **DFZ** ze spiralnym rozciągliwym wężem.
W komplecie:
- uchwyt ścienny do spryskiwacza,
- wspornik mocujący baterię do ściany,
- dwa zawory zwrotne.

Przyłącza: mimośrody, rozstaw króćców przyłączeniowych 15 cm.
Producent: HYDROSTOP

SP1 K3-OGH 200 - swobodne rozciągnięcie węża ok. 150 cm.
SP1 K3-OGH 300 - swobodne rozciągnięcie węża ok. 250 cm.

SP1 K4-OGH

Bateria zlewozmywakowa ścienna, z pokrętłami.
Wylewka: obrotowa.
Głowica zaworu przy wylewce: suwakowa.
Głowice w korpusie: suwakowe.
Spryskiwacz: kątowy **DFZ** ze spiralnym rozciągliwym wężem.
W komplecie:
- uchwyt ścienny do spryskiwacza,
- wspornik mocujący baterię do ściany,
- dwa zawory zwrotne.

Przyłącza: mimośrody, rozstaw króćców przyłączeniowych 15 cm.
Producent: HYDROSTOP

SP1 K4-OGH 200 - swobodne rozciągnięcie węża ok. 150 cm.
SP1 K4-OGH 300 - swobodne rozciągnięcie węża ok. 250 cm.

3. Profesjonalne baterie ze spryskiwaczem - Seria MINI

R 1010/31

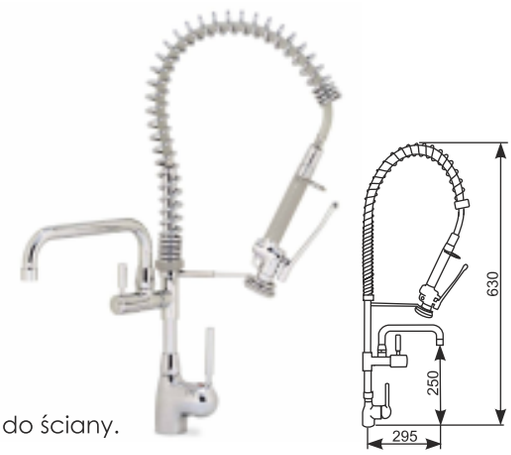

Bateria zlewozmywakowa stojąca,
jednootworowa, jednouchwytowa,
Wylewka: obrotowa, górna, typu C.
Głowica zaworu przy wylewce: ceramiczna ćwierćobrotowa.
Mieszacz w korpusie: ceramiczny.
W komplecie:
- spryskiwacz
- dwa zawory zwrotne
- dwa wężyki przyłączeniowe w oplocie stalowym z końcówką 3/8".

Możliwość zamówienia w komplecie ze wspornikiem mocującym baterię do ściany.
Producent: RIVER Włochy

R 1008/31

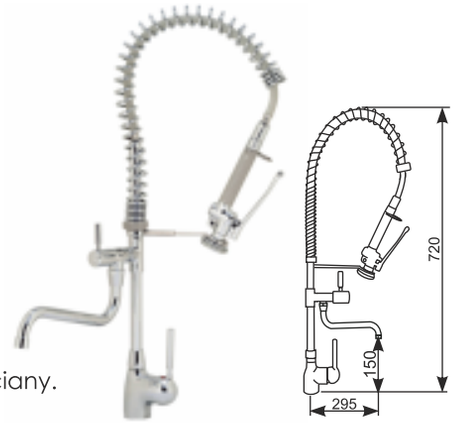

Bateria zlewozmywakowa stojąca,
jednootworowa, jednouchwytowa,
Wylewka: obrotowa, dolna typu S.
Głowica zaworu przy wylewce: ceramiczna ćwierćobrotowa
Mieszacz w korpusie: ceramiczny
W komplecie:
- spryskiwacz
- dwa zawory zwrotne
- dwa wężyki przyłączeniowe w oplocie stalowym z końcówką 3/8" .

Możliwość zamówienia w komplecie ze wspornikiem mocującym baterię do ściany.
Producent: RIVER Włochy

BY-011

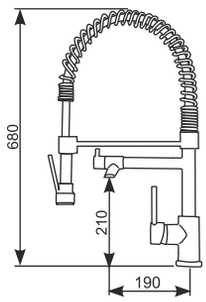

Bateria zlewozmywakowa stojąca,
jednootworowa, jednouchwytowa.
Głowica wylewki: ceramiczna, ćwierćobrotowa.
Mieszacz w korpusie: ceramiczny.
Wylewka obrotowa.
W komplecie:
- spryskiwacz
- dwa zawory zwrotne
- dwa wężyki przyłączeniowe w oplocie stalowym, z końcówką 3/8" .

Mini 1C

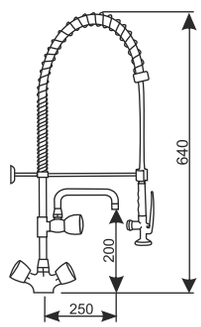

Bateria zlewozmywakowa stojąca,
jednootworowa z pokrętłami,
Wylewka: obrotowa, górna typu C.
Głowica zaworu przy wylewce: suwakowa.
Głowice w korpusie: suwakowe.
W komplecie:
- spryskiwacz
- wspornik mocujący baterię do ściany (możliwość regulacji dystansu)
- dwa zawory zwrotne.
- dwa wężyki przyłączeniowe w oplocie stalowym z końcówką 3/8".
Producent: HYDROSTOP

Mini 2S

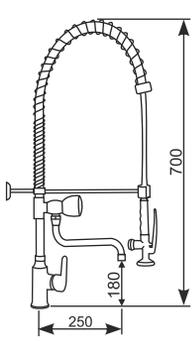

Bateria zlewozmywakowa stojąca,
jednootworowa jednouchwytowa,
Wylewka: obrotowa, dolna typu S.
Głowica zaworu przy wylewce: suwakowa.
Mieszacz w korpusie: ceramiczny.
W komplecie:
- spryskiwacz
- wspornik mocujący baterię do ściany (możliwość regulacji dystansu)
- dwa zawory zwrotne
- dwa wężyki przyłączeniowe w oplocie stalowym z końcówką 3/8".
Producent: HYDROSTOP

Mini 2C

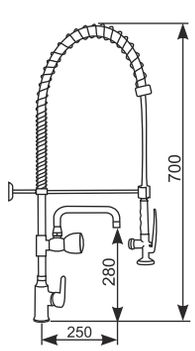

Bateria zlewozmywakowa stojąca,
jednootworowa jednouchwytowa,
Wylewka: obrotowa, górna typu C.
Głowica zaworu przy wylewce: suwakowa
Mieszacz w korpusie: ceramiczny.
W komplecie:
- spryskiwacz
- wspornik mocujący baterię do ściany (możliwość regulacji dystansu)
- dwa zawory zwrotne.
- dwa wężyki przyłączeniowe w oplocie stalowym z końcówką 3/8".
Producent: HYDROSTOP

Mini 4C

Bateria zlewozmywakowa ścienna z pokrętłami.
Wylewka: obrotowa, górna typu C.
Głowica zaworu przy wylewce: suwakowa.
Głowice w korpusie: suwakowe.
W komplecie:
- spryskiwacz
- wspornik mocujący baterię do ściany (możliwość regulacji dystansu)
- dwa zawory zwrotne

Przyłącza:mimośrody, rozstaw króćców przyłączeniowych 15 cm.
Producent: HYDROSTOP

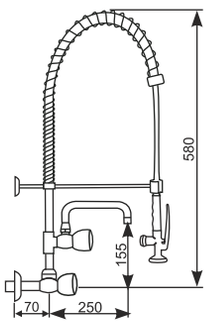

Mini 5C

Bateria zlewozmywakowa ścienna, jednouchwytowa.
Wylewka: obrotowa, górna typu C.
Głowica zaworu przy wylewce: suwakowa.
Mieszacz w korpusie ceramiczny.
W komplecie:
- spryskiwacz
- wspornik mocujący baterię do ściany (możliwość regulacji dystansu)
- dwa zawory zwrotne

Przyłącza: mimośrody, rozstaw króćców przyłączeniowych 15 cm.
Producent: HYDROSTOP

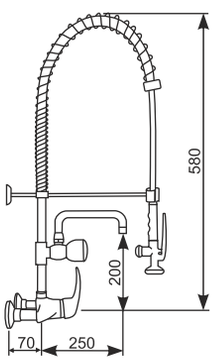

3.1 Seria MINI - bez wylewki

Mini 01

Bateria zlewozmywakowa stojąca,
jednootworowa z pokrętłami.
Głowice w korpusie suwakowe.
W komplecie:
- spryskiwacz
- wspornik mocujący baterię do ściany (możliwość regulacji dystansu)
- dwa zawory zwrotne.
- dwa wężyki przyłączeniowe w oplocie stalowym z końcówką 3/8".

Producent: HYDROSTOP

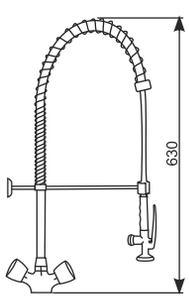

Mini 02

Bateria zlewozmywakowa stojąca,
jednootworowa, jednouchwytowa.
Mieszacz w korpusie ceramiczny.
W komplecie:
- spryskiwacz
- wspornik mocujący baterię do ściany (możliwość regulacji dystansu)
- dwa zawory zwrotne.
- dwa wężyki przyłączeniowe w oplocie stalowym z końcówką 3/8".

Producent: HYDROSTOP

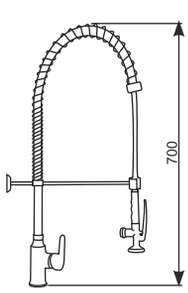

4. Profesjonalne baterie ze spryskiwaczem - Seria MINI PLUS

MINI PLUS 1S

Bateria zlewozmywakowa stojąca, jednootworowa z pokrętłami.
Wylewka: obrotowa, dolna typu S.
Głowica zaworu przy wylewce: ceramiczna ćwierćobrotowa.
Głowice w korpusie: suwakowe.
Średnica rury 17 mm.
W komplecie:
- spryskiwacz
- wspornik mocujący baterię do ściany (możliwość regulacji dystansu)
- dwa zawory zwrotne
- dwa wężyki przyłączeniowe w oplocie stalowym z końcówką 3/8".
Producent: HYDROSTOP

MINI PLUS 1C

Bateria zlewozmywakowa stojąca, jednootworowa z pokrętłami.
Wylewka: obrotowa, górna typu C.
Głowica zaworu przy wylewce: ceramiczna ćwierćobrotowa.
Głowice w korpusie: suwakowe.
Średnica rury 17 mm.
W komplecie:
- spryskiwacz
- wspornik mocujący baterię do ściany (możliwość regulacji dystansu)
- dwa zawory zwrotne
- dwa wężyki przyłączeniowe w oplocie stalowym z końcówką 3/8".
Producent: HYDROSTOP

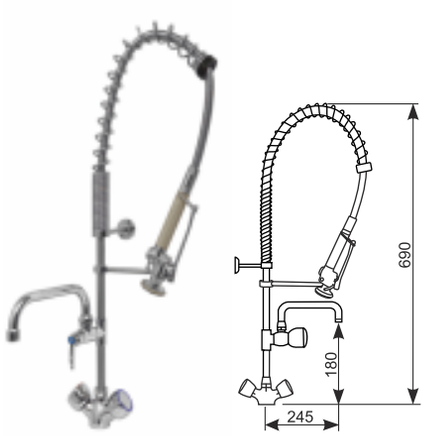

MINI PLUS 2S

Bateria zlewozmywakowa stojąca, jednootworowa, jednouchwytowa.
Wylewka: obrotowa, dolna typu S.
Głowica zaworu przy wylewce: ceramiczna ćwierćobrotowa.
Mieszacz w korpusie: ceramiczny.
Średnica rury 17 mm.
W komplecie:
- spryskiwacz
- wspornik mocujący baterię do ściany (możliwość regulacji dystansu)
- dwa zawory zwrotne
- dwa wężyki przyłączeniowe w oplocie stalowym z końcówką 3/8".
Producent: HYDROSTOP

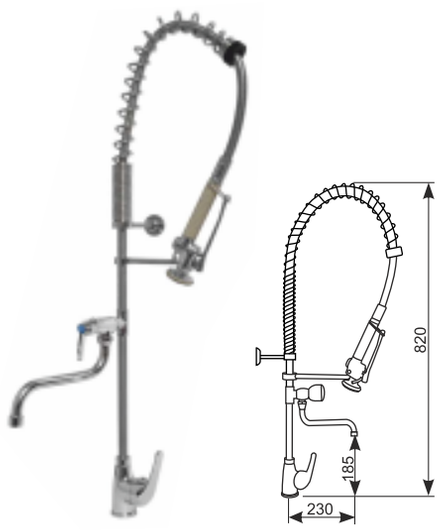

MINI PLUS 2C

Bateria zlewozmywakowa stojąca, jednootworowa, jednouchwytowa.
Wylewka: obrotowa, górna typu C.
Głowica zaworu przy wylewce: ceramiczna ćwierćobrotowa.
Mieszacz w korpusie: ceramiczny.
Średnica rury 17 mm.
W komplecie:
- spryskiwacz
- wspornik mocujący baterię do ściany (możliwość regulacji dystansu)
- dwa zawory zwrotne
- dwa wężyki przyłączeniowe w oplocie stalowym z końcówką 3/8".
Producent: HYDROSTOP

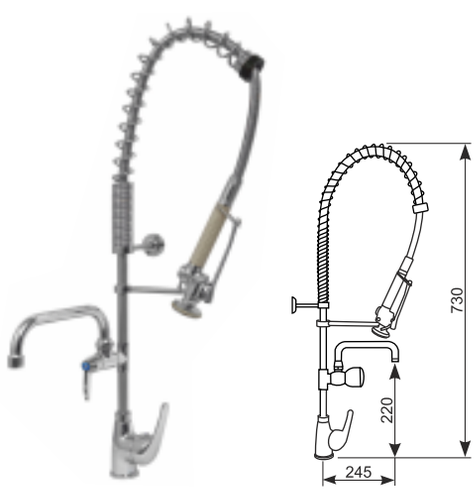

MINI PLUS 01B

Bateria zlewozmywakowa stojąca, jednootworowa z pokrętłami bez wylewki.
Głowice w korpusie suwakowe.
Średnica rury 17 mm.
W komplecie:
- spryskiwacz
- wspornik mocujący baterię do ściany (możliwość regulacji dystansu)
- dwa zawory zwrotne
- dwa wężyki przyłączeniowe w oplocie stalowym z końcówką 3/8".
Producent: HYDROSTOP

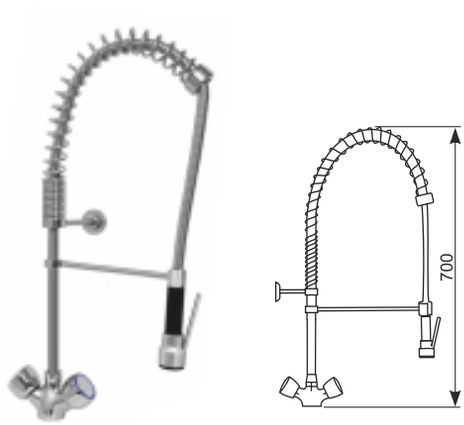

MINI PLUS 02

Bateria zlewozmywakowa stojąca, jednootworowa
jednouchwytowa, bez wylewki.
Mieszacz w korpusie ceramiczny.
Średnica rury 17 mm.
W komplecie:
- spryskiwacz
- wspornik mocujący baterię do ściany (możliwość regulacji dystansu)
- dwa zawory zwrotne
- dwa wężyki przyłączeniowe w oplocie stalowym z końcówką 3/8".
Producent: HYDROSTOP

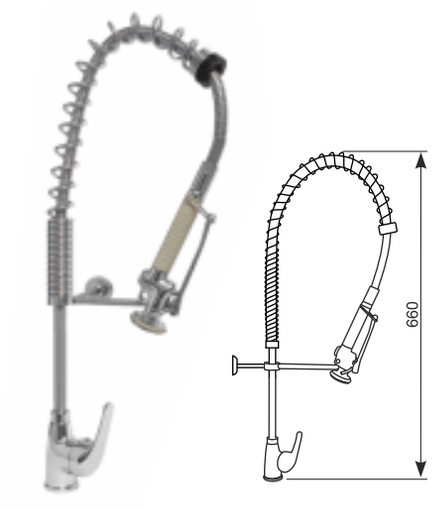

MINI PLUS 4

Bateria zlewozmywakowa ścienna, z pokrętłami.
Wylewka: obrotowa, górna typu C.
Głowica zaworu przy wylewce: ceramiczna ćwierćobrotowa.
Głowice w korpusie: suwakowe.
Średnica rury 17 mm.
W komplecie:
- spryskiwacz
- wspornik mocujący baterię do ściany
- dwa zawory zwrotne.
Przyłącza: mimośrody, rozstaw króćców przyłączeniowych 15 cm.
Producent: HYDROSTOP

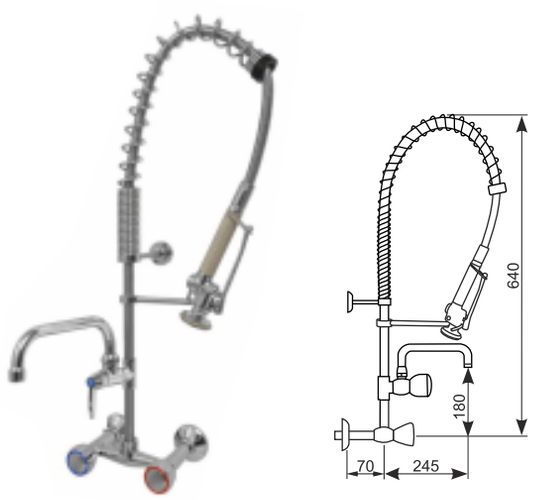

MINI PLUS 5

Bateria zlewozmywakowa ścienna, jednouchwytowa.
Wylewka: obrotowa, górna typu C.
Głowica zaworu przy wylewce: ceramiczna ćwierćobrotowa.
Mieszacz w korpusie: ceramiczny.
Średnica rury 17 mm.
W komplecie:
- spryskiwacz
- wspornik mocujący baterię do ściany
- dwa zawory zwrotne.
Przyłącza: mimośrody, rozstaw króćców przyłączeniowych 15 cm.
Producent: HYDROSTOP.

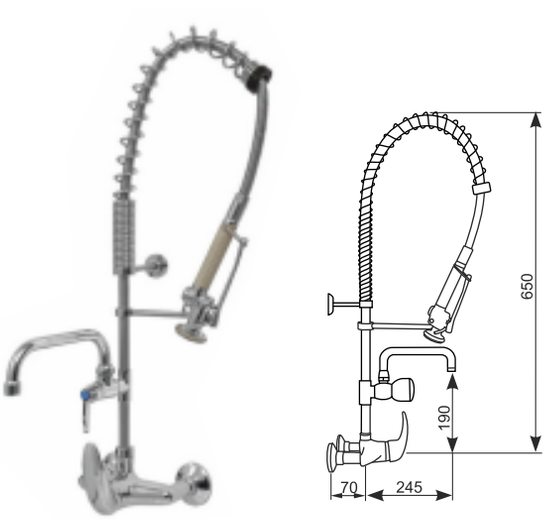

5. Profesjonalne baterie ze spryskiwaczem - SERIA OMEGA

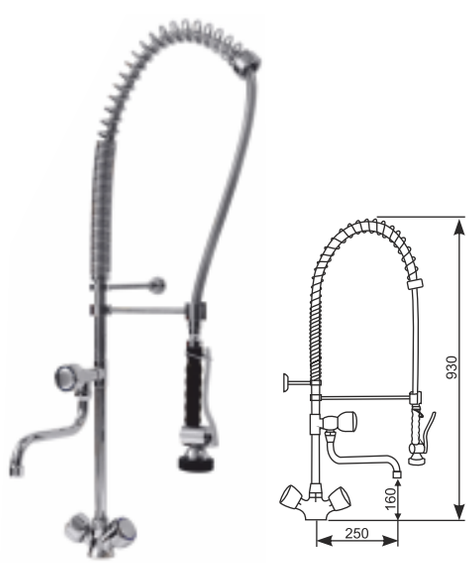

OMEGA 1.1

Bateria zlewozmywakowa stojąca,
jednootworowa z pokrętłami.
Wylewka: obrotowa, dolna typu S.
Głowica zaworu przy wylewce: suwakowa
Głowice w korpusie: suwakowe.
W komplecie:
- spryskiwacz **DFP**
- wspornik mocujący baterię do ściany (możliwość regulacji dystansu)
- dwa zawory zwrotne.
- dwa wężyki przyłączeniowe w oplocie stalowym z końcówką 3/8".
Producent: HYDROSTOP.

OMEGA 1.2

Wersja z głowicami ceramicznymi ćwierćobrotowymi w korpusie baterii.

OMEGA 1.1/T

Bateria zlewozmywakowa stojąca,
jednootworowa z pokrętłami.
Wylewka: teleskopowa, obrotowa, dolna typu S.
Regulacja długości wylewki: od 26 cm do 38 cm.
Głowica zaworu przy wylewce: suwakowa.
Głowice w korpusie: suwakowe.
W komplecie:
- spryskiwacz **DFP**
- wspornik mocujący baterię do ściany (możliwość regulacji dystansu)
- dwa zawory zwrotne.
- dwa wężyki przyłączeniowe w oplocie stalowym z końcówką 3/8".

Producent: HYDROSTOP.

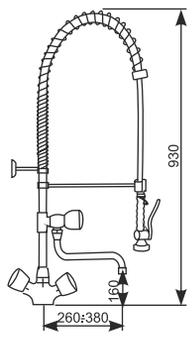

OMEGA 2

Bateria zlewozmywakowa stojąca,
jednootworowa jednouchwytowa,
Wylewka: obrotowa, dolna typu S.
Głowica zaworu przy wylewce: suwakowa.
Mieszacz w korpusie: ceramiczny.
W komplecie:
- spryskiwacz **DFP**
- wspornik mocujący baterię do ściany (możliwość regulacji dystansu)
- dwa zawory zwrotne.
- dwa wężyki przyłączeniowe w oplocie stalowym z końcówką 3/8".

Producent: HYDROSTOP.

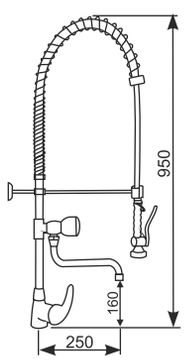

OMEGA 2 T

Wersja baterii z wylewką teleskopową.
Możliwość regulacji długości wylewki od 26 cm do 38 cm.

OMEGA 7

Bateria zlewozmywakowa stojąca,
jednootworowa jednouchwytowa, z wydłużonym wężem natryskowym.
Wylewka: obrotowa, dolna typu S.
Głowica zaworu przy wylewce: suwakowa
Mieszacz w korpusie: ceramiczny.
W komplecie:**DFP, na wężu 120 cm**
- spryskiwacz
- wspornik mocujący baterię do ściany (możliwość regulacji dystansu)
- dwa zawory zwrotne.
- dwa wężyki przyłączeniowe w oplocie stalowym z końcówką 3/8".

Producent: HYDROSTOP.

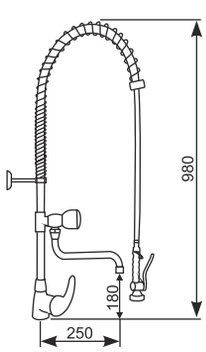

OMEGA 3D

Bateria zlewozmywakowa stojąca,
dwuotworowa z pokrętłami,
Wylewka: obrotowa, dolna typu S.
Głowica zaworu przy wylewce: suwakowa
Głowice w korpusie: suwakowe.
W komplecie:
- spryskiwacz **DFP**
- wspornik mocujący baterię do ściany (możliwość regulacji dystansu)
- dwa zawory zwrotne.

Przyłącza: 1/2", rozstaw króćców przyłączeniowych 15,5 cm.
Producent: HYDROSTOP.

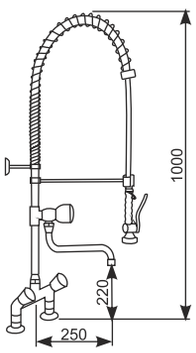

OMEGA 3R

Bateria zlewozmywakowa stojąca,
dwuotworowa z pokrętłąmi.
Wylewka: obrotowa, dolna typu S.
Głowica zaworu przy wylewce: suwakowa
Głowice w korpusie: ceramiczne ćwierćobrotowe.
W komplecie:
- spryskiwacz **DFP**
- wspornik mocujący baterię do ściany, (możliwość regulacji dystansu)
- dwa zawory zwrotne.

Przyłącza:1/2", rozstaw króćców przyłączeniowych 15,5 cm.
Producent: HYDROSTOP.

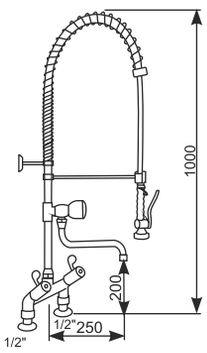

OMEGA 4

Bateria zlewozmywakowa ścienna, z pokrętłami.
Wylewka: obrotowa, górna typu C.
Głowica zaworu przy wylewce: suwakowa.
Głowice w korpusie: suwakowe.
W komplecie:
- spryskiwacz **DFP**
- wspornik mocujący baterię do ściany (możliwość regulacji dystansu)
- dwa zawory zwrotne.

Przyłącza: mimośrody, rozstaw króćców przyłączeniowych 15 cm.
Producent: HYDROSTOP.

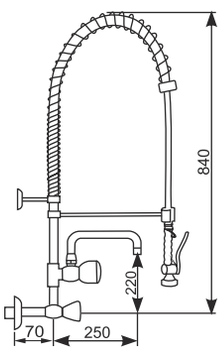

OMEGA 5

Bateria zlewozmywakowa ścienna, jednouchwytowa.
Wylewka: obrotowa, górna typu C.
Głowica zaworu przy wylewce: suwakowa
Mieszacz w korpusie: ceramiczny.
W komplecie:
- spryskiwacz **DFP**
- wspornik mocujący baterię do ściany (możliwość regulacji dystansu)
- dwa zawory zwrotne.

Przyłącza: mimośrody, rozstaw króćców przyłączeniowych 15 cm.
Producent: HYDROSTOP.

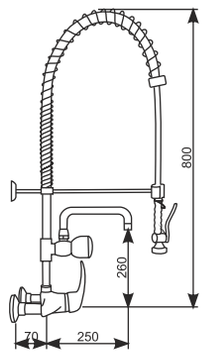

OMEGA 2 DFK

Bateria zlewozmywakowa stojąca, jednootworowa jenouchwytowa.
Wylewka: obrotowa, dolna typu S.
Głowica zaworu przy wylewce: suwakowa.
Mieszacz w korpusie: ceramiczny.
W komplecie:
- wspornik mocujący baterię do ściany (możliwość regulacji dystansu),
- dwa zawory zwrotne, - dwa spryskiwacze: **DFG** i **DFK** ,
- ściennym uchwyt spryskiwacza,
- mechaniczny przełącznik kierunku przepływu wody,
- rozciągliwy spiralny wąż,
- dwa wężyki przyłączeniowe w oplocie stalowym z końcówką 3/8"

OMEGA 2 DFK 200 - swobodne rozciągnięcie węża ok. 150 cm.
OMEGA 2 DFK 300 - swobodne rozciągnięcie węża ok. 250 cm.

Producent: HYDROSTOP

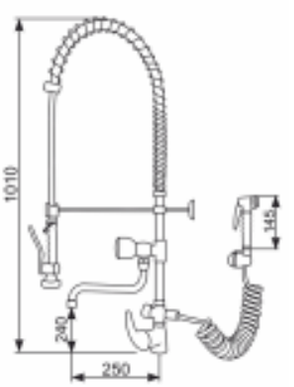

OMEGA 2 NG

Bateria zlewozmywakowa stojąca, jednootworowa jednouchwytowa.
Wylewka: obrotowa, dolna typu S.
Głowica zaworu przy wylewce: suwakowa.
Mieszacz w korpusie: ceramiczny.
W komplecie:
- wspornik mocujący baterię do ściany (możliwość regulacji dystansu),
- dwa zawory zwrotne, - spryskiwacz **DFG** i napełniacz **NG**,
- ściennym uchwyt napełniacza,
- mechaniczny przełącznik kierunku przepływu wody,
- rozciągliwy spiralny wąż,
- dwa wężyki przyłączeniowe w oplocie stalowym z końcówką 3/8"

OMEGA 2 NG 200 - swobodne rozciągnięcie węża ok. 150 cm.
OMEGA 2 NG 300 - swobodne rozciągnięcie węża ok. 250 cm.

Producent: HYDROSTOP

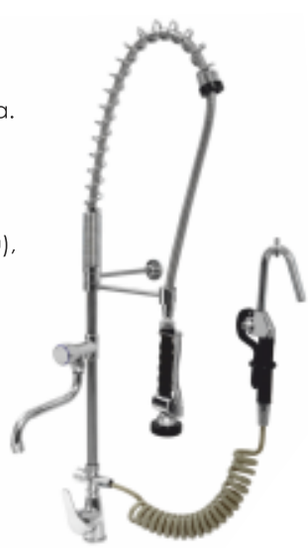

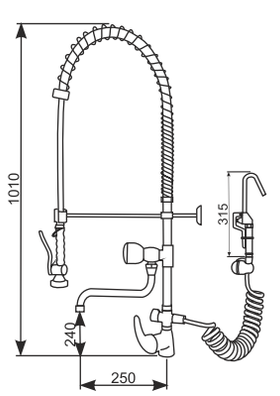

OMEGA 5 DFK

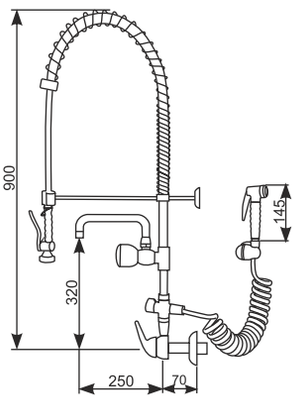

Bateria zlewozmywakowa ścienna, jednouchwytowa.
Wylewka: obrotowa, górna typu C.
Głowica zaworu przy wylewce: suwakowa.
Mieszacz w korpusie: ceramiczny.
W komplecie:
- wspornik mocujący baterię do ściany (możliwość regulacji dystansu),
- dwa zawory zwrotne, - dwa spryskiwacze **DFG** i **DFK** ,
- ściennym uchwyt spryskiwacza,
- mechaniczny przełącznik kierunku przepływu wody,
- rozciągliwy spiralny wąż,
- dwa wężyki przyłączeniowe w oplocie stalowym z końcówką 3/8"
Przyłącza: mimośrody, rozstaw króćców przyłączeniowych 15 cm.

OMEGA 5 DFK 200 - swobodne rozciągnięcie węża ok. 150 cm.
OMEGA 5 DFK 300 - swobodne rozciągnięcie węża ok. 250 cm.

Producent: HYDROSTOP

OMEGA 5 NG

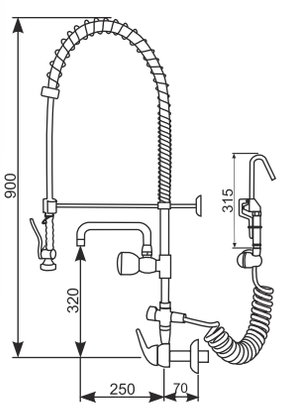

Bateria zlewozmywakowa ścienna, jednouchwytowa.
Wylewka: obrotowa, górna typu C.
Głowica zaworu przy wylewce: suwakowa.
Mieszacz w korpusie: ceramiczny.
W komplecie:
- wspornik mocujący baterię do ściany (możliwość regulacji dystansu),
- dwa zawory zwrotne, - spryskiwacz **DFG** i napełniacz **NG**,
- ścienny uchwyt napełniacza,
- mechaniczny przełącznik kierunku przepływu wody,
- rozciągliwy spiralny wąż,
- dwa wężyki przyłączeniowe w oplocie stalowym z końcówką 3/8"
Przyłącza: mimośrody, rozstaw króćców przyłączeniowych 15 cm;

OMEGA 5 NG 200 - swobodne rozciągnięcie węża ok. 150 cm.
OMEGA 5 NG 300 - swobodne rozciągnięcie węża ok. 250 cm.

Producent: HYDROSTOP

5.1 Seria OMEGA bez wylewki.

OMEGA 01

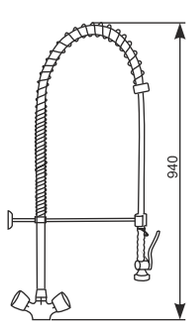

Bateria zlewozmywakowa stojąca,
jednootworowa z pokrętłami.
Głowice w korpusie: suwakowe.
W komplecie:
- spryskiwacz **DFG**
- wspornik mocujący baterię do ściany (możliwość regulacji dystansu)
- dwa zawory zwrotne.
- dwa wężyki przyłączeniowe w oplocie stalowym z końcówką 3/8".
Producent: HYDROSTOP.

OMEGA 03

Bateria zlewozmywakowa stojąca,
dwuotworowa z pokrętłami,
Głowice w korpusie: suwakowe.
W komplecie:
- spryskiwacz
- wspornik mocujący baterię do ściany (możliwość regulacji dystansu)
- dwa zawory zwrotne.
Przyłącza: 1/2", rozstaw króćców przyłączeniowych 15 cm.
Producent: HYDROSTOP

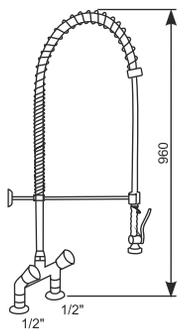

OMEGA 05

Bateria zlewozmywakowa ścienna, jednouchwytowa.
Mieszacz w korpusie: ceramiczny.
W komplecie:
- spryskiwacz
- wspornik mocujący baterię do ściany (możliwość regulacji dystansu)
- dwa zawory zwrotne.
Przyłącza: mimośrody, rozstaw króćców przyłączeniowych 15 cm.
Producent: HYDROSTOP.

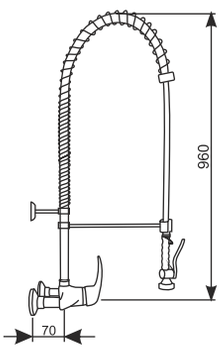

OMEGA 06

Bateria zlewozmywakowa stojąca,
jednootworowa jednouchwytowa, z wydłużonym wężem natryskowym.
Mieszacz w korpusie: ceramiczny.
W komplecie:
- spryskiwacz
- wspornik mocujący baterię do ściany (możliwość regulacji dystansu)
- dwa zawory zwrotne.
- dwa wężyki przyłączeniowe w oplocie stalowym z końcówką 3/8".
Producent: HYDROSTOP.

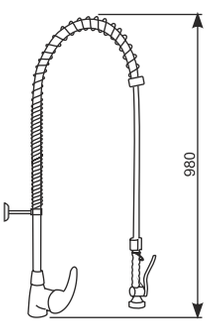

6. Profesjonalne baterie ze spryskiwaczem - Seria ALFA PLUS

ALFA PLUS 1

Bateria zlewozmywakowa stojąca, jednootworowa z pokrętłami.
Wylewka: obrotowa, dolna typu S.
Głowica zaworu przy wylewce: ceramiczna ćwierćobrotowa.
Głowice w korpusie: suwakowe.
Średnica rury 17 mm.
W komplecie:
- spryskiwacz **DFG**
- wspornik mocujący baterię do ściany (możliwość regulacji dystansu)
- dwa zawory zwrotne
- dwa wężyki przyłączeniowe w oplocie stalowym z końcówką 3/8".

Producent: HYDROSTOP.

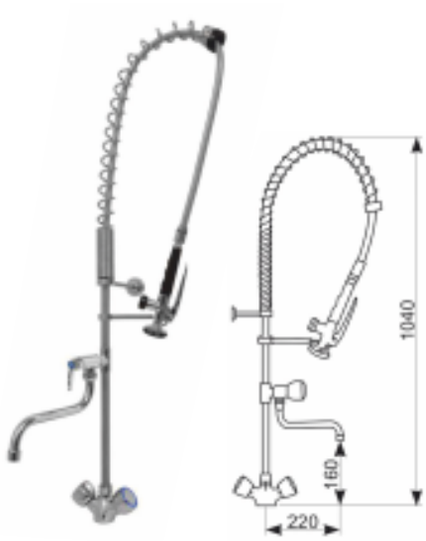

ALFA PLUS 1.2

Wersja z głowicami ceramicznymi ćwierćobrotowymi w korpusie baterii.

ALFA PLUS 11

Bateria zlewozmywakowa stojąca, jednootworowa z pokrętłami.
Wylewka: obrotowa, górna typu C.
Głowica zaworu przy wylewce: ceramiczna ćwierćobrotowa.
Głowice w korpusie: suwakowe.
Średnica rury 17 mm.
W komplecie:
- spryskiwacz **DFG**
- wspornik mocujący baterię do ściany (możliwość regulacji dystansu)
- dwa zawory zwrotne
- dwa wężyki przyłączeniowe w oplocie stalowym z końcówką 3/8".
Producent: HYDROSTOP

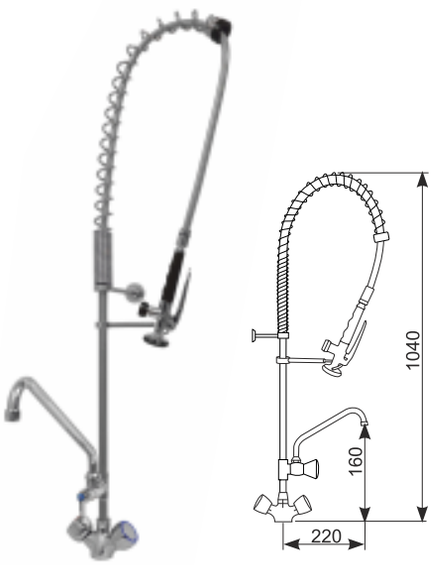

ALFA PLUS 11.2

Wersja z głowicami ceramicznymi ćwierćobrotowymi w korpusie baterii.

ALFA PLUS 2

Bateria zlewozmywakowa stojąca, jednootworowa, jednouchwytowa.
Wylewka: obrotowa, dolna typu S.
Głowica zaworu przy wylewce: ceramiczna ćwierćobrotowa.
Mieszacz w korpusie: ceramiczny.
Średnica rury 17 mm.
W komplecie:
- spryskiwacz **DFG**
- wspornik mocujący baterię do ściany (możliwość regulacji dystansu)
- dwa zawory zwrotne
- dwa wężyki przyłączeniowe w oplocie stalowym z końcówką 3/8".
Producent: HYDROSTOP

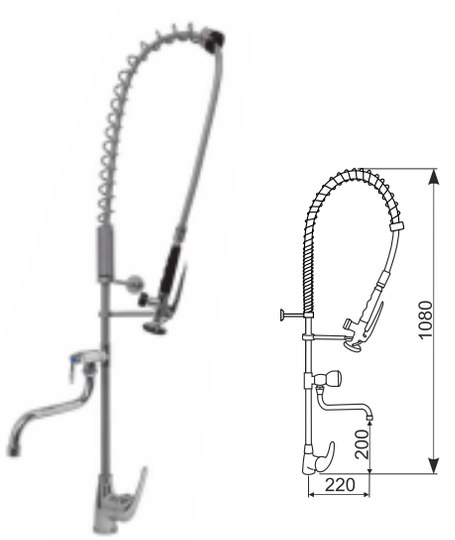

ALFA PLUS 22

Bateria zlewozmywakowa stojąca, jednootworowa, jednouchwytowa.
Wylewka: obrotowa, górna typu C.
Głowica zaworu przy wylewce: ceramiczna ćwierćobrotowa.
Mieszacz w korpusie: ceramiczny.
Średnica rury 17 mm.
W komplecie:
- spryskiwacz **DFG**
- wspornik mocujący baterię do ściany (możliwość regulacji dystansu)
- dwa zawory zwrotne
- dwa wężyki przyłączeniowe w oplocie stalowym z końcówką 3/8".
Producent: HYDROSTOP

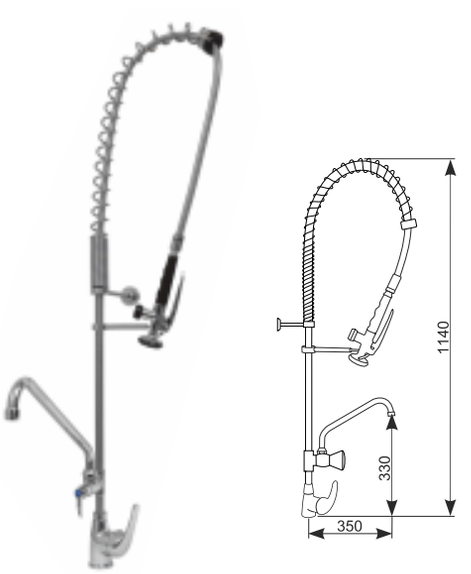

ALFA PLUS 3

Bateria zlewozmywakowa stojąca, dwuotworowa z pokrętłami.
Wylewka: obrotowa, dolna typu S.
Głowica zaworu przy wylewce: ceramiczna ćwierćobrotowa.
Głowice w korpusie: suwakowe.
Średnica rury 17 mm.
W komplecie:
- spryskiwacz **DFG**
- wspornik mocujący baterię do ściany (możliwość regulacji dystansu)
- dwa zawory zwrotne.

Przyłącza: 1/2", rozstaw króćców przyłączeniowych 15,5 cm.
Producent: HYDROSTOP.

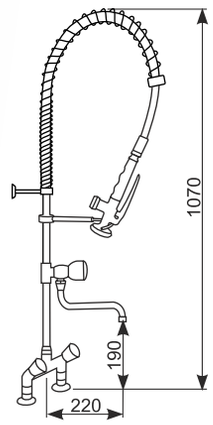

ALFA PLUS 33

Bateria zlewozmywakowa stojąca, dwuotworowa z pokrętłami.
Wylewka: obrotowa, górna typu C.
Głowica zaworu przy wylewce: ceramiczna ćwierćobrotowa.
Głowice w korpusie: suwakowe.
Średnica rury 17 mm.
W komplecie:
- spryskiwacz **DFG**
- wspornik mocujący baterię do ściany (możliwość regulacji dystansu)
- dwa zawory zwrotne.

Przyłącza: 1/2", rozstaw króćców przyłączeniowych 15,5 cm.
Producent: HYDROSTOP

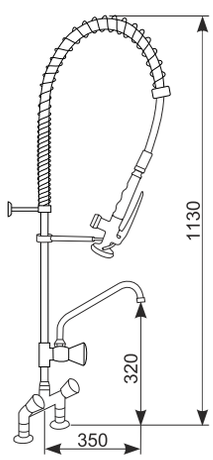

ALFA PLUS 4

Bateria zlewozmywakowa ścienna, z pokrętłami.
Wylewka: obrotowa, dolna typu S.
Głowica zaworu przy wylewce: ceramiczna ćwierćobrotowa.
Głowice w korpusie: suwakowe.
Średnica rury 17 mm.
W komplecie:
- spryskiwacz **DFG**
- wspornik mocujący baterię do ściany
- dwa zawory zwrotne.

Przyłącza: mimośrody, rozstaw króćców przyłączeniowych 15 cm.
Producent: HYDROSTOP

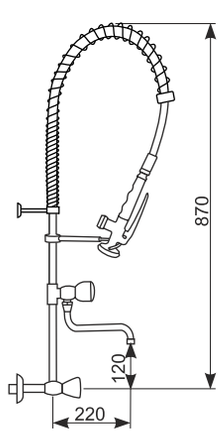

ALFA PLUS 44

Bateria zlewozmywakowa ścienna, z pokrętłami.
Wylewka: obrotowa, górna typu C.
Głowica zaworu przy wylewce: ceramiczna ćwierćobrotowa.
Głowice w korpusie: suwakowe.
Średnica rury 17 mm.
W komplecie:
- spryskiwacz **DFG**
- wspornik mocujący baterię do ściany
- dwa zawory zwrotne.

Przyłącza: mimośrody, rozstaw króćców przyłączeniowych 15 cm.
Producent: HYDROSTOP.

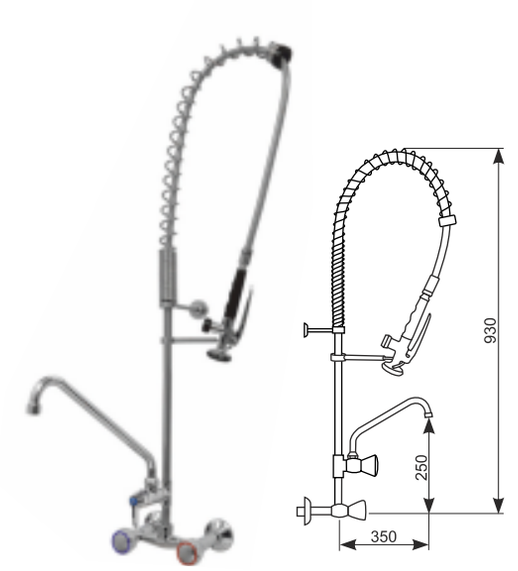

ALFA PLUS 5

Bateria zlewozmywakowa ścienna, jednouchwytowa.
Wylewka: obrotowa, dolna typu S.
Głowica zaworu przy wylewce: ceramiczna ćwierćobrotowa.
Mieszacz w korpusie: ceramiczny.
Średnica rury 17 mm.
W komplecie:
- spryskiwacz **DFG**
- wspornik mocujący baterię do ściany
- dwa zawory zwrotne.

Przyłącza: mimośrody, rozstaw króćców przyłączeniowych 15 cm.
Producent: HYDROSTOP.

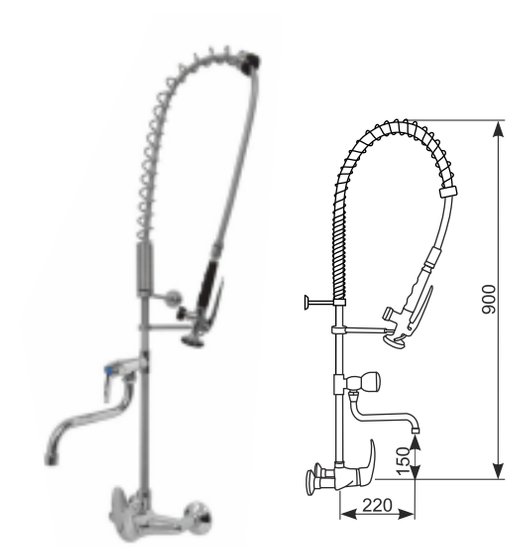

ALFA PLUS 55

Bateria zlewozmywakowa ścienna, jednouchwytowa.
Wylewka: obrotowa, górna typu C.
Głowica zaworu przy wylewce: ceramiczna ćwierćobrotowa.
Mieszacz w korpusie: ceramiczny.
Średnica rury 17 mm.
W komplecie:
- spryskiwacz **DFG**
- wspornik mocujący baterię do ściany
- dwa zawory zwrotne.

Przyłącza: mimośrody, rozstaw króćców przyłączeniowych 15 cm.
Producent: HYDROSTOP.

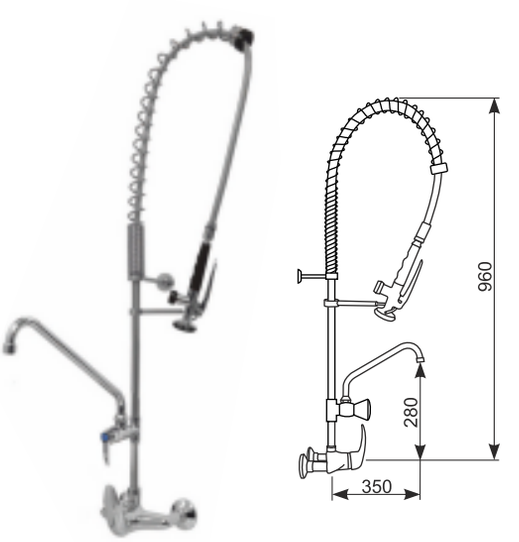

7. Profesjonalne baterie ze spryskiwaczem - Seria CLASSIC

813 16

Bateria zlewozmywakowa stojąca,
jednootworowa z pokrętłami,
Wylewka: obrotowa, dolna typu S.
Głowica zaworu przy wylewce: ceramiczna, ćwierćobrotowa.
Głowice w korpusie: suwakowe.
W komplecie:
- spryskiwacz
- wspornik mocujący baterię do ściany (możliwość regulacji dystansu)
- dwa zawory zwrotne.
- dwa wężyki przyłączeniowe w oplocie stalowym z końcówką 3/8".
Producent: RIVER Włochy

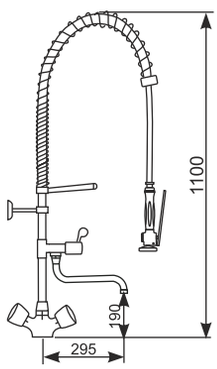

---

862 06/1

Bateria zlewozmywakowa stojąca,
jednootworowa, jednouchwytowa.
Wylewka: obrotowa, dolna typu S.
Głowica zaworu przy wylewce: ceramiczna ćwierćobrotowa.
Mieszacz w korpusie: cermamiczny.
W komplecie:
- spryskiwacz
- wspornik mocujący baterię do ściany (możliwość regulacji dystansu)
- dwa zawory zwrotne.
- dwa wężyki przyłączeniowe w oplocie stalowym z końcówką 3/8".
Producent: RIVER Włochy.

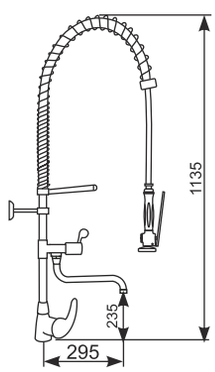

---

824 06/1

Bateria zlewozmywakowa stojąca,
dwuotworowa z pokrętłami.
Wylewka: obrotowa, dolna typu S.
Głowica zaworu przy wylewce: ceramiczna ćwierćobrotowa.
Głowice w korpusie: ceramiczne ćwierćobrotowe.
W komplecie:
- spryskiwacz
- wspornik mocujący baterię do ściany, (możliwość regulacji dystansu)
- dwa zawory zwrotne.
Przyłącza:1/2", rozstaw króćców przyłączeniowych 15,5 cm.
Producent: RIVER Włochy.

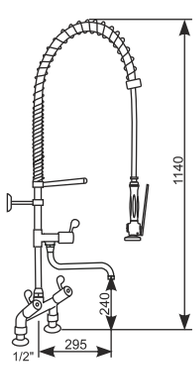

8. Spryskiwacze

800/1000
Spryskiwacz gastronomiczny:
Regulacja wielkości przepływu.
Skoncentrowany strumień wody.
Mosiężna, chromowana głowica w obudowie z miękkiej gumy.
Możliwość zablokowania dźwigni uruchamiającej wypływ wody.
Przyłącze 1/2".
Producent: RIVER Włochy

800/2000/6
Spryskiwacz gastronomiczny.
Regulacja wielkości przepływu.
Skoncentrowany strumień wody.
Mosiężna, chromowana głowica w obudowie z miękkiej gumy.
Możliwość zablokowania dźwigni uruchamiającej wypływ wody.
Przyłącze 1/2".
Producent: RIVER Włochy

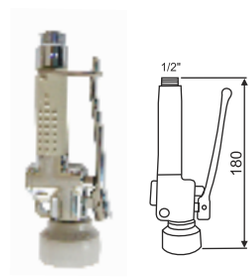

NG
Napełniacz dla gastronomii.
Możliwość zablokowania dźwigni wypływu wody na czas napełniania kotła, garnka, pojemnika.
W zestawie chromowany zaczep do zawieszania napełniacza na ścianie.
Przyłącze 1/2".

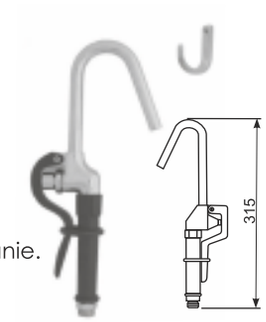

DFP
Spryskiwacz gastronomiczny.
Mosiężna, chromowana głowica w obudowie z miękkiej gumy.
Możliwość zablokowania dźwigni uruchamiającej wypływ wody.
Przyłącze 1/2".

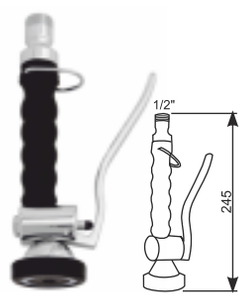

DFG
Spryskiwacz gastronomiczny.
Mosiężny, chromowany.
Możliwość zablokowania dźwigni uruchamiającej wypływ wody.
Przyłącze 1/2".

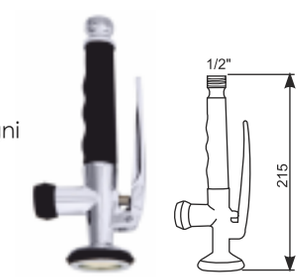

DFT
Spryskiwacz gastronomiczny.
Mosiężny, chromowany.
Możliwość zablokowania dźwigni uruchamiającej wypływ wody.
Przyłącze 1/2".

DFK
Spryskiwacz kątowy.
Mosiężny, chromowany.
Przyłącze 1/2".

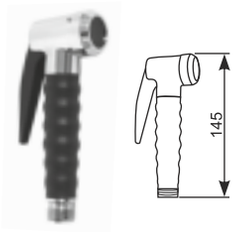

DFZ
Spryskiwacz gastronomiczny kątowy.
Mosiężna, chromowana głowica
w obudowie z miękkiej gumy.
Możliwość zablokowania dźwigni
uruchamiającej wypływ wody.
Przyłącze 1/2".

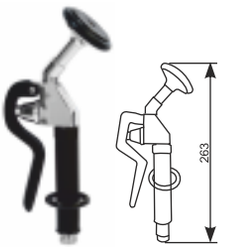

DFK/2020
Spryskiwacz kątowy.
z wężem o długości 200 cm.
W komplecie uchwyt ścienny
z przegubem.

DFK/2023
Spryskiwacz kątowy
z wężem o długości 300 cm.

DFZ/2020
Spryskiwacz gastronomiczny
z wężem o długości 200 cm.
W komplecie mosiężny
chromowany uchwyt ścienny.

DFZ/2030
Spryskiwacz gastronomiczny
z wężem o długości 300 cm.

DFZ-OGH 200 i DFZ-OGH 300

Spryskiwacz gastronomiczny kątowy ze spiralnym rozciągliwym wężem.
Mosiężny, chromowany.
Głowica spryskiwacza w obudowie z miękkiej gumy.
Możliwość zablokowania dźwigni uruchamiającej wypływ wody.
W komplecie mosiężny chromowany uchwyt ścienny.
Przyłącze 1/2".

DFZ-OGH 200 - swobodne rozciągnięcie węża ok. 150 cm
DFZ-OGH 300 - swobodne rozciągnięcie węża ok. 250 cm

DFK-OGH 200 i DFK-OGH 300

Spryskiwacz gastronomiczny kątowy ze spiralnym rozciągliwym wężem.
Mosiężny, chromowany.
W komplecie uchwyt ścienny z przegubem.
Przyłącze 1/2".

DFK-OGH 200 - swobodne rozciągnięcie węża ok. 150 cm
DFK-OGH 300 - swobodne rozciągnięcie węża ok. 250 cm

NG-OGH 200 i NG-OGH 200

Napełniacz gastronomiczny ze spiralnym rozciągliwym wężem.
Możliwość zablokowania dźwigni uruchamiającej wypływ wody.
W komplecie chromowany zaczep do zawieszania napełniacza na ścianie.
Przyłącze 1/2".

NG-OGH 200 - swobodne rozciągnięcie węża ok. 150 cm
NG-OGH 300 - swobodne rozciągnięcie węża ok. 250 cm

X. UMYWALKI ZE STALI NIERDZEWNEJ

1. Umywalki jednostanowiskowe

SERIA 4035

4035

Umywalka ze stali nierdzewnej, jednokomorowa.
Wymiary: (dł. x szer.) 40 x 35 cm.
Głębokość komory: 12 cm.
Grubość blachy: 1,0 mm.
W komplecie: - wspornik mocujący do ściany
- syfon
Możliwość dostawy z otworem na baterię w lewym lub prawym narożniku.
Producent: HYDROSTOP

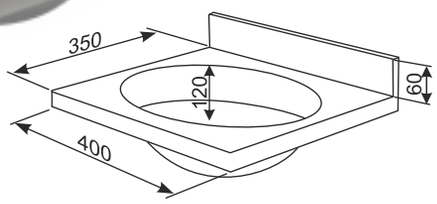

Umywalka może być wyposażona w dowolną armaturę umywalkową z oferty Hydrostop

---

4035/M-101

Umywalka ze stali nierdzewnej z zamontowaną baterią umywalkową **M-101.**
Bateria umywalkowa stojąca, jednouchwytowa z mieszaczem ceramicznym.
Więcej informacji o baterii na stronie 50.

4035/M-102

Umywalka ze stali nierdzewnej z zamontowaną baterią umywalkową **M-102.**
Bateria umywalkowa stojąca, jednouchwytowa z mieszaczem ceramicznym.
Więcej informacji o baterii na stronie 51.

4035/EHU1 E lub B

Umywalka ze stali nierdzewnej z zamontowaną baterią elektroniczną **EHU 1**.
Bateria elektroniczna stojąca z podłączeniem do wody zimnej
lub ciepłej zmieszanej.
Więcej informacji o baterii na stronie 38.

4035/H 32

Umywalka ze stali nierdzewnej z zamontowaną baterią czasową umywalkową **H 32.**
Bateria umywalkowa stojąca z bocznym mieszaczem wody,
podłączenie do wody zimnej i gorącej.
Więcej informacji o baterii na stronie 8.

4035H

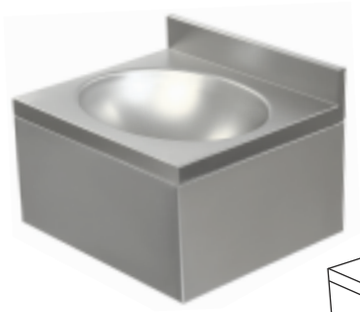

Umywalka ze stali nierdzewnej, jednokomorowa, obudowana.
Wymiary: (dł. x szer. x wys.) 40 x 35 x 22 cm.
Głębokość komory: 12 cm.
Grubość blachy: 1,0 mm.
W komplecie: - zestaw mocujący do ściany
- syfon
Możliwość dostawy z otworem na baterię w lewym lub prawym narożniku.
Producent: HYDROSTOP

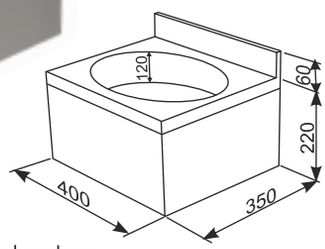

Umywalka może być wyposażona w dowolną armaturę umywalkową z oferty Hydrostop

---

4035H/M-101

Umywalka ze stali nierdzewnej obudowana
z zamontowaną baterią umywalkową **M-101.**
Bateria umywalkowa, jednouchwytowa z mieszaczem ceramicznym.
Więcej informacji o baterii na stronie 50.

4035H/M-102

Umywalka ze stali nierdzewnej obudowana
z zamontowaną baterią umywalkową **M-102.**
Bateria umywalkowa stojąca, jednouchwytowa z mieszaczem ceramicznym.
Więcej informacji o baterii na stronie 51.

4035H/EHU 1 E lub B

Umywalka ze stali nierdzewnej obudowana
z zamontowaną baterią elektroniczną **EHU 1.**
Bateria elektroniczna stojąca z podłączeniem do wody zimnej
lub ciepłej zmieszanej.
Więcej informacji o baterii na stronie 38.

4035H/H 32

Umywalka ze stali nierdzewnej obudowana
z zamontowaną baterią czasową umywalkową **H 32.**
Bateria umywalkowa stojąca z bocznym mieszaczem wody,
podłączenie do wody zimnej i gorącej.
Więcej informacji o baterii na stronie 8.

SERIA 4040

4040

Umywalka ze stali nierdzewnej, jednokomorowa.
Wymiary: (dł. x szer.) 40 x 40 cm.
Głębokość komory: 12 cm.
Grubość blachy: 1,0 mm.
W komplecie: - wspornik mocujący do ściany
- syfon
Możliwość dostawy z otworem na baterię w lewym lub prawym narożniku.
Producent: HYDROSTOP

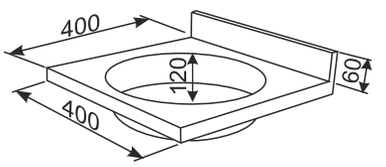

Umywalka może być wyposażona w dowolną armaturę umywalkową z oferty Hydrostop

4040/M-101

Umywalka ze stali nierdzewnej z zamontowaną baterią umywalkową **M-101.**
Bateria umywalkowa stojąca, jednouchwytowa z mieszaczem ceramicznym.
Więcej informacji o baterii na stronie 50

4040/M-102

Umywalka ze stali nierdzewnej z zamontowaną baterią umywalkową **M-102.**
Bateria umywalkowa stojąca, jednouchwytowa z mieszaczem ceramicznym.
Więcej informacji o baterii na stronie 51

4040/EHU1 E lub B

Umywalka ze stali nierdzewnej z zamontowaną baterią elektroniczną **EHU 1**.
Bateria elektroniczna stojąca z podłączeniem do wody zimnej
lub ciepłej zmieszanej.
Więcej informacji o baterii na stronie 38.

4040/H 32

Umywalka ze stali nierdzewnej z zamontowaną baterią czasową umywalkową **H 32.**
Bateria umywalkowa stojąca z bocznym mieszaczem wody,
podłączenie do wody zimnej i gorącej.
Więcej informacji o baterii na stronie 8.

4040H

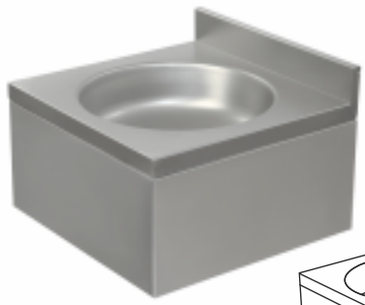

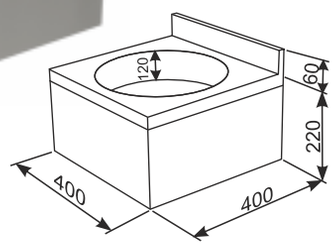

Umywalka ze stali nierdzewnej, jednokomorowa, obudowana.
Wymiary: (dł. x szer. x wys.) 40 x 40 x 22 cm.
Głębokość komory: 12 cm.
Grubość blachy: 1,0 mm.
W komplecie: - zestaw mocujący do ściany
- syfon
Możliwość dostawy z otworem na baterię w lewym lub prawym narożniku.
Producent: HYDROSTOP

Umywalka może być wyposażona w dowolną armaturę umywalkową z oferty Hydrostop

---

4040H/M-101

Umywalka ze stali nierdzewnej obudowana
z zamontowaną baterią umywalkową **M-101.**
Bateria umywalkowa stojąca, jednouchwytowa z mieszaczem ceramicznym.
Więcej informacji o baterii na stronie 50.

4040H/M-102

Umywalka ze stali nierdzewnej obudowana
z zamontowaną baterią umywalkową **M-102.**
Bateria umywalkowa stojąca, jednouchwytowa z mieszaczem ceramicznym.
Więcej informacji o baterii na stronie 51.

4040H/EHU 1 E lub B

Umywalka ze stali nierdzewnej obudowana
z zamontowaną baterią elektroniczną **EHU 1.**
Bateria elektroniczna stojąca z podłączeniem do wody zimnej
lub ciepłej zmieszanej.
Więcej informacji o baterii na stronie 38.

4040H/EHU 1/AC

Umywalka z bateriami elektronicznymi i ręcznymi mieszaczami
wody zimnej i gorącej pod umywalką.

4040H/H 32

Umywalka ze stali nierdzewnej z zamontowaną baterią czasową umywalkową **H 32.**
Bateria umywalkowa stojąca z bocznym mieszaczem wody,
podłączenie do wody zimnej i gorącej.
Więcej informacji o baterii na stronie 8.

SERIA 5035

5035

Umywalka ze stali nierdzewnej, jednokomorowa.
Wymiary: (dł. x szer.) 50 x 35 cm.
Głębokość komory: 13 cm.
Grubość blachy: 1,0 mm.
W komplecie: - wspornik mocujący do ściany
- syfon
Możliwość dostawy z otworem na baterię w lewym lub prawym narożniku.
Producent: HYDROSTOP

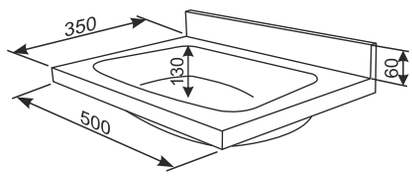

Umywalka może być wyposażona w dowolną armaturę umywlkową z oferty Hydrostop

---

5035/M-101

Umywalka ze stali nierdzewnej z zamontowaną baterią umywalkową **M-101.**
Bateria umywalkowa stojąca, jednouchwytowa z mieszaczem ceramicznym.
Więcej informacji o baterii na stronie 50

5035/M-102

Umywalka ze stali nierdzewnej z zamontowaną baterią umywalkową **M-102.**
Bateria umywalkowa stojąca, jednouchwytowa z mieszaczem ceramicznym.
Więcej informacji o baterii na stronie 51

5035/EHU1 E lub B

Umywalka ze stali nierdzewnej z zamontowaną baterią elektroniczną **EHU 1.**
Bateria elektroniczna stojąca z podłączeniem do wody zimnej
lub ciepłej zmieszanej.
Więcej informacji o baterii na stronie 38.

5035/EHU 1/AC

Umywalka z bateriami elektronicznymi i ręcznymi mieszaczami
wody zimnej i gorącej pod umywalką.

5035/H 32

Umywalka ze stali nierdzewnej z zamontowaną baterią czasową
umywalkową **H 32.** Bateria umywalkowa stojąca z bocznym mieszaczem
wody, podłączenie do wody zimnej i gorącej.
Więcej informacji o baterii na stronie 8.

5035H

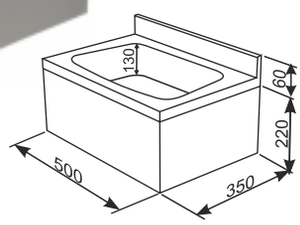

Umywalka ze stali nierdzewnej, jednokomorowa, obudowana.
Wymiary: (dł. x szer. x wys.) 50 x 35 x 22 cm.
Głębokość komory: 13 cm.
Grubość blachy: 1,0 mm.
W komplecie: - zestaw mocujący do ściany
- syfon.
Możliwość dostawy z otworem na baterię w lewym lub prawym narożniku.
Producent: HYDROSTOP

Umywalka może być wyposażona w dowolną armaturę umywalkową z oferty Hydrostop

---

5035H/726

Umywalka ze stali nierdzewnej, jednokomorowa, obudowana.
Zamontowana wylewka umywalkowa stojącą oraz przycisk czasowy wmontowany w obudowę umywalki (art. H 726 - patrz str. 34).
Regulowany czas wypływu wody, od 0 do 15 sek.

5035H/726/AC

Wersja umywalki z przyciskiem czasowym i ręcznym mieszaczem wody zimnej i gorącej montowanym pod umywalką. Przyłącza 1/2".

5035H/L-1

Umywalka ze stali nierdzewnej obudowana z zamontowaną baterią lekarską **L-1.**
Bateria umywalkowa stojąca, jednouchwytowa z mieszaczem ceramicznym.
Więcej informacji o baterii na stronie 36.

5035H/M-102

Umywalka ze stali nierdzewnej obudowana z zamontowaną baterią umywalkową **M-102.**
Bateria umywalkowa stojąca, jednouchwytowa z mieszaczem ceramicznym.
Więcej informacji o baterii na stronie 51.

5035H/EHU 1 E lub B

Umywalka ze stali nierdzewnej obudowana z zamontowaną baterią elektroniczną **EHU 1.**
Bateria elektroniczna stojąca z podłączeniem do wody zimnej lub ciepłej zmieszanej.
Więcej informacji o baterii na stronie 38.

5050H/EHU 1/AC

Umywalka z bateriami elektronicznymi i ręcznymi mieszaczami wody zimnej i gorącej pod umywalką.

SERIA 5050

5050H

Umywalka ze stali nierdzewnej, jednokomorowa, obudowana.
Wymiary: (dł. x szer. x wys.) 50 x 50 x 26 cm.
Głębokość komory: 12 cm.
Grubość blachy: 1,0 mm.
W komplecie: - zestaw mocujący do ściany
- syfon
Możliwość dostawy z otworem na baterię na środku półki.
Producent: HYDROSTOP

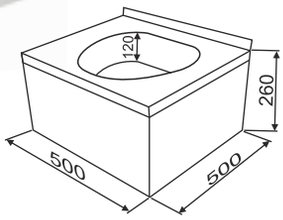

5050H/ Flexi
Umywalka z baterią stojącą **862 Flexi.**
Więcej o baterii zlewozmywakowej na stronie 53.

5050H/BY001/R
Umywalka z baterią stojącą **BY 001/R**.
Więcej o baterii zlewozmywakowej na stronie 67.

5050H/726, lub 5050H/ 726/AC
Umywalka z wylewką i przyciskiem czasowym **H 726**.
Więcej z zaworze czasowym na stronie 34.

5050H/M-114
Umywalka z baterią stojącą **M-114**.
Więcej o baterii umywalkowej na stronie 51.

5050H/EU 1 lub 5050H/EU 1/AC
Umywalka z baterią elektroniczną **EU 1.**
Więcej o baterii umywalkowej na stronie 39.

5050H/EHM
Umywalka z baterią elektroniczną **EHM,**
z bocznym mieszaczem wody.
Więcej o baterii umywalkowej na stronie 40.

SERIA 40

40

Umywalka ze stali nierdzewnej,
jednokomorowa, obudowana.
Głębokość komory: 11,5 cm.
Grubość blachy: 1,0 mm.
W komplecie: - zestaw mocujący umywalkę do ściany
- syfon
Możliwość dostawy z otworem na baterię na środku półki.
Producent: HYDROSTOP

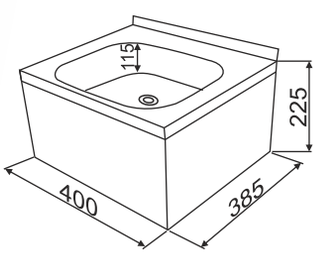

Umywalka może być wyposażona w dowolną armaturę firmy Hydrostop.

40/M-114
Umywalka z baterią **M-114**.
Więcej o baterii umywalkowej
na str. 51.

40/L-2
Umywalka z baterią **L-2**.
Więcej o baterii z dźwignią lekarską
na str. 37.

40/EU 3 lub 40/EU 3/AC
Umywalka z baterią elektroniczną **EU 3**.
Więcej o baterii elektronicznej na stronie
www.hydrostop.com.pl

SERIA 100

100

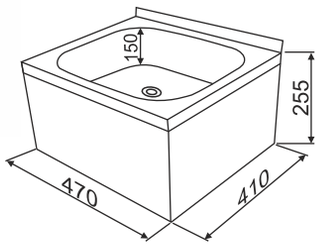

Umywalka ze stali nierdzewnej,
jednokomorowa, obudowana.
Głębokość komory: 15 cm.
Grubość blachy: 1,0 mm.
W komplecie: - zestaw mocujący umywalkę do ściany
- syfon.
Możliwość dostawy z otworem na baterię
w prawym lub lewym narożniku.
Producent: HYDROSTOP

Umywalka może być wyposażona w dowolną armaturę firmy Hydrostop.

100/L-14
Umywalka z baterią lekarską **L-14** .
Więcej o baterii na stronie 36.

100/EU 2 lub 100/EU 2/AC
Umywalka z baterią elektroniczną
sterowną fotokomórką **EU 2**.
Więcej o baterii na stronie 40.

100/HD 720 lub 100/HD 720/AC
Umywalka z wylewką stojącą
oraz czasowym zaworem kolanowym **HD 720**.
Więcej o zaworze kolanowym na str. 35.

100/M-104
Umywalka z baterią zlewozmywakową **M-104.**
Więcej o baterii na stronie 51.

100/M-114
Umywalka z baterią stojącą **M-114** .
Więcej o baterii umywalkowej na stronie 51.

100/H 726 lub 100/H 726/AC
Umywalka z wylewką stojącą
oraz przyciskiem czasowym **H 726.**
Więcej o zaworze czasowym na str. 34.

2. Umywalki dwustanowiskowe

120 HZ

Umywalka ze stali nierdzewnej,
dwustanowiskowa, obudowana.
Głębokość komory: 16 cm.
Grubość blachy: 1,0 mm.
W komplecie: - zestaw mocujący umywalkę do ściany
- syfon
Możliwość dostawy z otworami na baterię w półce umywalki.
Producent: HYDROSTOP

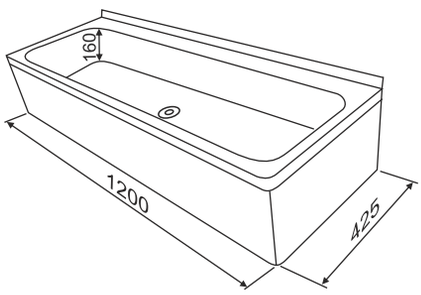

Umywalka może być wyposażona w dowolną armaturę firmy Hydrostop.

120H/M-114

Umywalka dwustanowiskowa ze stali nierdzewnej obudowana.
Umywalka wyposażona w dwie baterie stojące jednouchwytowe
z mieszaczem ceramicznym **M-114**.
Więcej informacji o baterii na stronie 51.

120H/L-14

Umywalka dwustanowiskowa ze stali nierdzewnej obudowana.
Umywalka wyposażona w dwie baterie stojące,
jednouchwytowe z dźwignią lekarską i mieszaczem ceramicznym **L-14**.
Więcej informacji o baterii na stronie 36.

120H/EU 2

Umywalka dwustanowiskowa ze stali nierdzewnej obudowana.
Umywalka wyposażona w dwie baterie elektroniczne
sterowane fotokomórką **EU 2**.
Więcej informacji o baterii elektronicznej na str. 40.

120H/EU 2/AC

Umywalka z bateriami elektronicznymi i ręcznymi mieszaczami
wody zimnej i gorącej pod umywalką.

XI. PORĘCZE I SIEDZISKA ŁAZIENKOWE DLA OSÓB NIEPEŁNOSPRAWNYCH

1. Poręcze stalowe, białe, średnica rury 25 mm.

Poręcze malowane proszkowo na biało. W komplecie ze śrubami montażowymi.

UP 3 - UP 8
Poręcze proste.
Montowane w strefie umywalkowej, natryskowej, WC, przywannowej.

UP 3 - 30 cm
UP 4 - 40 cm
UP 5 - 50 cm
UP 6 - 60 cm
UP 7 - 70 cm
UP 8 - 80 cm

UR 6 - UR 8
Poręcze łukowe, podnoszone.
Montowane w strefie umywalkowej i WC.

UR 6 - 60 cm
UR 7 - 70 cm
UR 8 - 80 cm

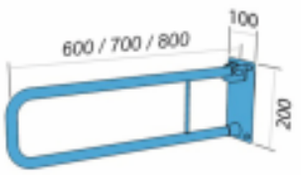

UR 6s - UR 8s
Poręcze łukowe, stałe.
Montowane w strefie umywalkowej i WC.
UR 6s - 60 cm
UR 7s - 70 cm
UR 8s - 80 cm

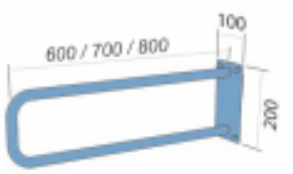

UR 6p - UR 8p
Poręcze łukowe, podnoszone,
z uchwytem na papier.
Montowane w strefie WC.

UR 6p - 60 cm
UR 7p - 70 cm
UR 8p - 80 cm

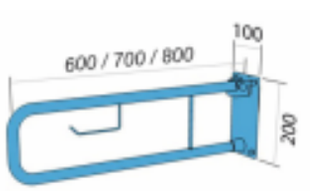

UUP prawa, **UUL** lewa
Poręcze łukowe, stałe
Montowane w strefie umywalkowej i WC.

UUP prawa

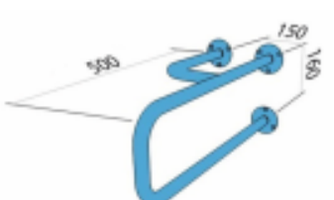

UUL lewa

URP 6
Poręcz łukowa, podnoszona,
z postumentem.
Montowana w strefie umywalkowej i WC.

UKP prawa, **UKL** lewa
Poręcze kątowe, stałe.
Kąt 90 °. Montowane w strefie
natryskowej i przywannowej.

UKP 4/6 40 x 60 cm
UKL 4/6 40 x 60 cm

UKP 4/8 40 x 80 cm
UKL 4/8 40 x 80 cm

UKL lewa

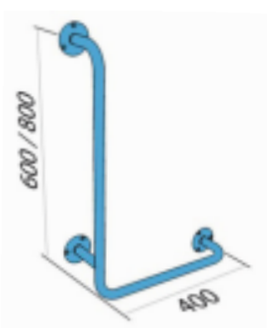

UKP prawa

UWCP prawa, **UWCL** lewa
Poręcze kątowe, ścienno podłogowe.
Montowane w strefie umywalkowej,
natryskowej i WC.

UWCL lewa

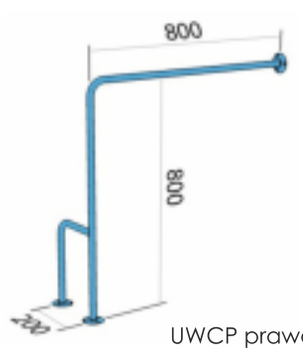

UWCP prawa

TPU
Krzesełko prysznicowe.
Regulowana wysokość siedziska

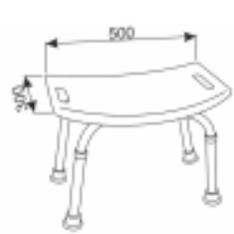

2. Poręcze stalowe, białe, średnica rury 32 mm.

Poręcze malowane proszkowo na biało. W komplecie ze śrubami montażowymi.

RK 1 - RK 8
Poręcze proste.
Montowane w strefie umywalkowej, natryskowej, WC, przywannowej.

RK 1 - 30 cm
RK 2 - 40 cm
RK 3 - 50 cm
RK 4 - 60 cm
RK 5 - 70 cm
RK 6 - 80 cm
RK 7 - 90 cm
RK 8 - 100 cm

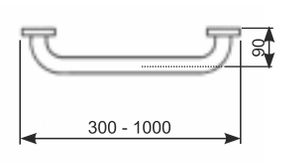

RK 9
Poręcz kątowa 40 x 40 cm.
Kąt 90 °. Montowana w strefie, natryskowej i przywannowej.

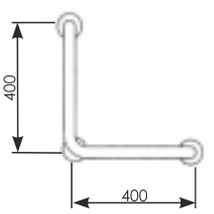

RK 9a prawa i **RK 9a** lewa
Poręcze kątowe 40 x 80 cm.
Kąt 90 °. Montowana w strefie, natryskowej i przywannowej.

RK 9a lewa

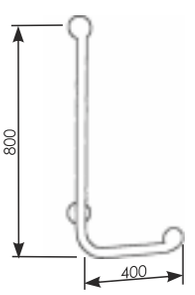

RK 9a prawa

RK 10
Poręcz kątowa 40 x 40 cm.
Kąt 135 °. Montowana w strefie, natryskowej i przywannowej.

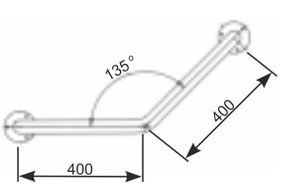

RK 18, RK 19, prawa i lewa
Poręcze łukowe nieruchome.
Montowane w strefie, umywalkowej i WC.

RK 18 - 60 cm.
RK 19 - 80 cm.

RK lewa

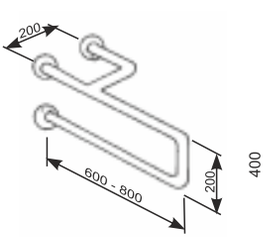

RK prawa

RK 20, prawa i lewa
Poręcz kątowa ścienno podłogowa.
Montowana w strefie,
umywalkowej, natryskowej i WC.

RK 20 prawa

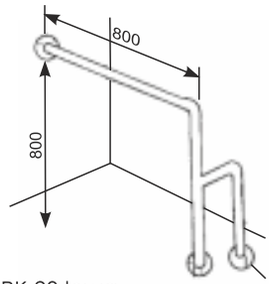

RK 20 lewa

RK 21/60, RK 21/80
RKS 21/60, RKS 21/80

Poręcze łukowe, stałe i podnoszone.
Montowane w strefie umywalkowej i WC.
RK 21/60 - podnoszona 60 cm.
RK 21/80 - podnoszona 80 cm.

RKS 21/60 - stała 60 cm.
RKS 21/80 - stała 80 cm.

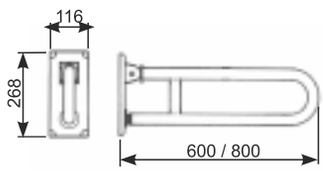

RK 22/60, RK 22/80
Poręcze łukowe, podnoszone z uchwytem
na papier toaletowy.
Montowane w strefie umywalkowj i WC.

RK 22/60 - 60 cm.
RK 22/80 - 80 cm.

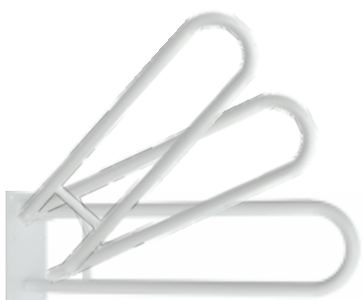

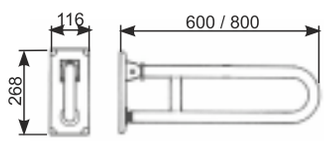

RK 23
Poręcz łukowa, podnoszona 76 x 76 cm.
z postumentem. Mocowana do posadzki
w strefie umywalkowej i WC.

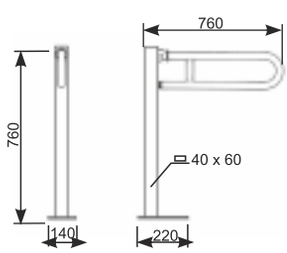

RK 24 prawa i lewa
Poręcz podnoszona, kątowa.
Montowane w strefie natryskowej.

RK 24 prawa

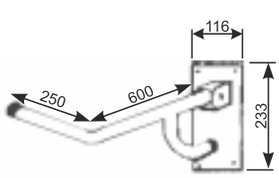

RK 24 lewa

RK N
Siedzisko natryskowe, podnoszone.
Siedzisko akrylowe, białe.
Dopuszczalne obciążenie 150 kg.

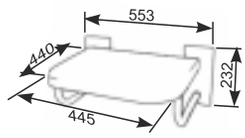

3. Poręcze ze stali nierdzewnej, półmat, średnica rury 32 mm.

Poręcze w komplecie ze śrubami montażowymi, rozety nakręcane, wykończenie gładkie.

RN 1 - RN 8
Poręcze proste.
Montowane w strefie umywalkowej, natryskowej, WC, przywannowej.

RN 1 - 30 cm
RN 2 - 40 cm
RN 3 - 50 cm
RN 4 - 60 cm
RN 5 - 70 cm
RN 6 - 80 cm
RN 7 - 90 cm
RN 8 - 100 cm

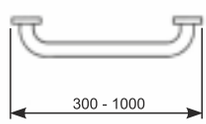

RN 9
Poręcz kątowa 40 x 40 cm.
Kąt 90 °. Montowana w strefie, natryskowej i przywannowej.

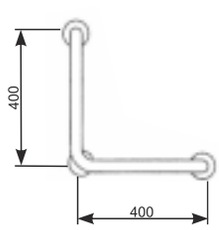

RN 9a prawa i lewa
Poręcz kątowa 40 x 80 cm.
Kąt 90 °. Montowana w strefie, natryskowej i przywannowej.

RN 9a lewa

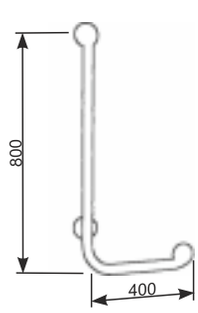

RN 9a prawa

RN 10
Poręcz kątowa 40 x 40 cm.
Kąt 135 °. Montowana w strefie, natryskowej i przywannowej.

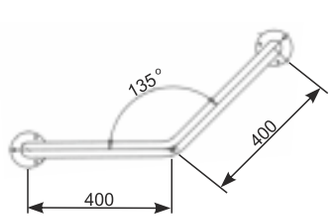

RN 18, RN 19, prawa i lewa
Poręcz łukowa, nieruchoma.
Montowana w strefie umywalkowej i WC.
RN 18 - 60 cm.
RN 19 - 80 cm.

lewa

prawa

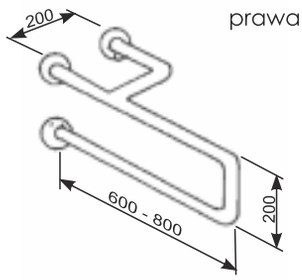

RN 20 prawa i lewa
Poręcz kątowa ścienna podłogowa 80 x 80 cm.
Montowana w strefie, umywalkowej,
natryskowej i WC.

RN 20 lewa

RN 20 prawa

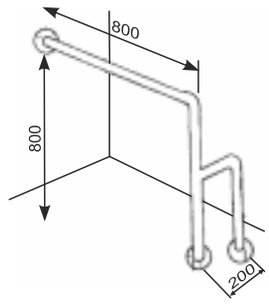

RNS 21/60, RNS 21/80
Poręcze łukowe, stałe.
Montowane w strefie umywalkowej i WC.
RNS 21/60 - 60 cm.
RNS 21/80 - 80 cm.

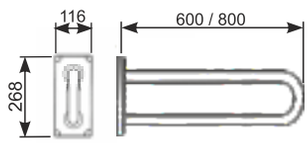

RN 21/60, RN 21/80
Poręcze łukowe, podnoszone.
Montowane w strefie umywalkowej i WC.
RN 21/60 - 60 cm.
RN 21/80 - 80 cm.

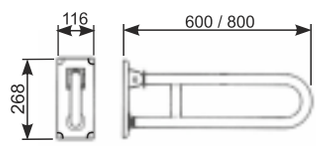

RN 22/60, RN 22/80
Poręcze łukowe, podnoszone z uchwytem
na papier toaletowy.
Montowane w strefie WC.
RN 22/60 - 60 cm.
RN 22/80 - 80 cm.

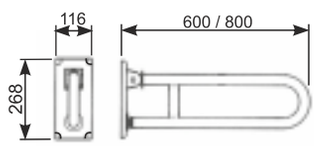

RN 23
Poręcz łukowa, podnoszona
z postumentem. Mocowana do posadzki.
Montowana w strefie umywalkowej i WC.

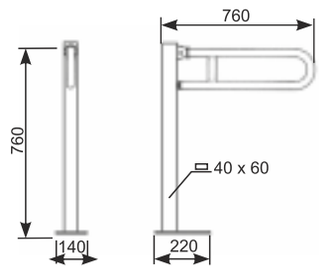

RN 24 prawa i lewa
Poręcz podnoszona, kątowa.
Montowana w strefie natryskowej.

RN 24 lewa

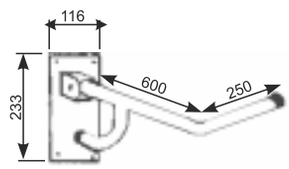

RN 24 prawa
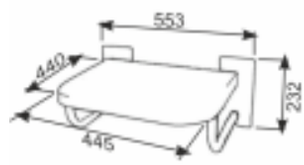
RN N
Siedzisko natryskowe podnoszone.
Siedzisko akrylowe, białe, stelaż ze stali nierdzewnej.
Dopuszczalne obciążenie do 150 kg.