KARTA PRODUKTU
ART. NG

PRZEZNACZENIE: DO ZAMONTOWANIA W OBIEKTACH UŻYTECZNOŚCI PUBLICZNEJ, GASTRONOMICZNYCH LUB ZAKŁADACH PRZETWÓRSTWA SPOŻYWCZEGO

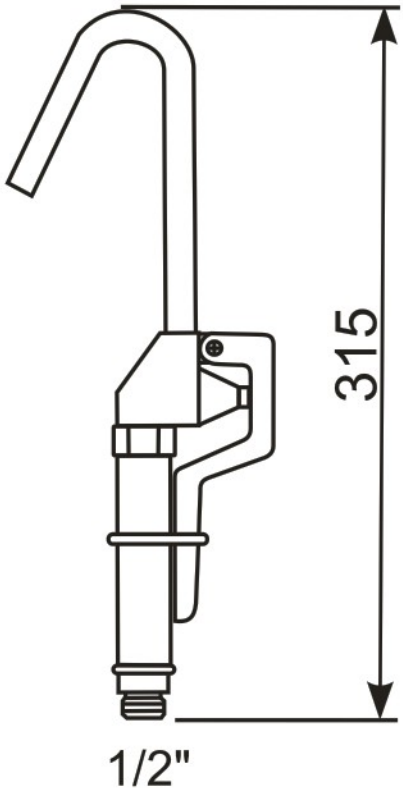

- ✓ Napełniacz dla gastronomii.
- ✓ Możliwość zablokowania dźwigni wypływu wody na czas napełniania garnka.
- ✓ W zestawie chromowany zaczep do zawieszania napełniacza na ścianie.
- ✓ Przyłącze 1/2″.

Dystrybutor: Hydrostop Sp. C.
www.hydrostop.com.pl