KARTA PRODUKTU

ART. EHU 1E/AC Eco 3,4, EHU 1B/AC Eco 3,4

PRZEZNACZENIE: DO ZAMONTOWANIA W OBIEKTACH UŻYTECZNOŚCI PUBLICZNEJ O ZWIĘKSZONEJ INTENSYWNOŚCI EKSPLOATACJI ARMATURY

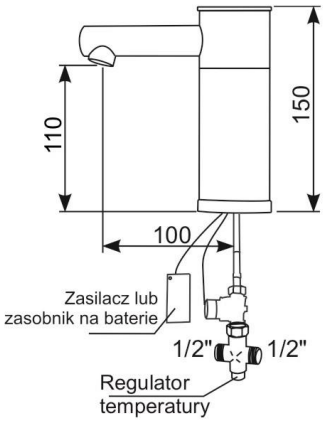

- ✓ Elektroniczna bateria umywalkowa stojąca, sterowana fotokomórką z mechanicznym mieszaczem wody zimnej i gorącej pod umywalką.
- ✓ Wodooszczędna – przepływ ok. 6 l/min.
- ✓ Wyposażona w mechanizm zapobiegający tworzeniu się bakterii Legionella - bateria uruchamia się samoczynnie po 24h od ostatniego użycia.
- ✓ W komplecie zawory zwrotne.
- ✓ Przyłącza 1/2”.

Art. EHU E/AC - zasilana z zasilacza 230/6V

Art. EHU B/AC - zasilanie standardowymi alkalicznymi bateriami 4 x 1,5V.

Wersja **art. EHU (E/B)/AC Eco 3 -** Bateria z ograniczonym przepływem wody do 3 l/min.

Wersja **art. EHU (E/B)/AC Eco 4 -** Bateria z ograniczonym przepływem wody do 4 l/min.

Zasadnicze charakterystyki wyrobu budowlanego dla zamierzonych zastosowań	Deklarowane właściwości użytkowe	Uwagi
przyłącza	1/2"	
klasa przepływu	klasa Z	
zasilanie	4 szt. baterii alkalicznych 1,5V lub zasilacz 230/6,7V	bistable
ciśnienie max / ciśnienie zalecane	10 bar / 0,3 - 6 bar	
Temperatura wody max. / zalecana	75ºC / od 5ºC do 65ºC	
klasa akustyczna	niesklasyfikowane Lap > 30	

Producent: Hydrostop Sp. C.

www.hydrostop.com.pl