KARTA PRODUKTU
ART. H 1/AC

PRZEZNACZENIE: DO ZAMONTOWANIA W OBIEKTACH UŻYTECZNOŚCI PUBLICZNEJ O ZWIĘKSZONEJ INTENSYWNOŚCI EKSPLOATACJI ARMATURY

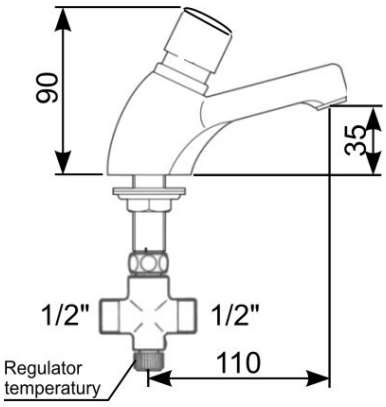

ECO

- ✓ Samozamykająca się bateria umywalkowa stojąca.
- ✓ Ręczny mieszacz wody zimnej i gorącej montowany pod umywalką.
- ✓ Czas wypływu wody ok. 5 sekund.
- ✓ Bateria wyposażona w mechanizm zabezpieczający przed osadzaniem się kamienia oraz dwa zawory zwrotne.
- ✓ Przyłącza 1/2".

Wersja **art. H 1/AC Eco 3 -** bateria z ograniczonym przepływem wody do 3 l/min.
Wersja **art. H 1/AC Eco 4 -** bateria z ograniczonym przepływem wody do 4 l/min.

Zasadnicze charakterystyki wyrobu budowlanego dla zamierzonych zastosowań	Deklarowane właściwości użytkowe	Uwagi
przyłącze	1/2"	
klasa przepływu	klasa Z	
czas przepływu	stały , ok. 5 sekund	
zalecane ciśnienie wody	0,5 do 6 bar	
klasa akustyczna	niesklasyfikowane Lap > 30	

Producent: Hydrostop Sp. C.
www.hydrostop.com.pl