# KARTA PRODUKTU

# ART. HD 10, ART. HD 10 ECO

**PRZEZNACZENIE: INSTALOWANA W SZCZEGÓLNOŚCI W TOALETACH DLA OSÓB NIEPEŁNOSPRAWNYCH, ALE TAKŻE W ZAKŁADACH PRZETWÓRSTWA SPOŻYWCZEGO, GDZIE WARUNKI HIGIENY SĄ ZAOSTRZONE I NIE POZWALAJĄ DOTYKAĆ ARMATURY DŁONIĄ.**

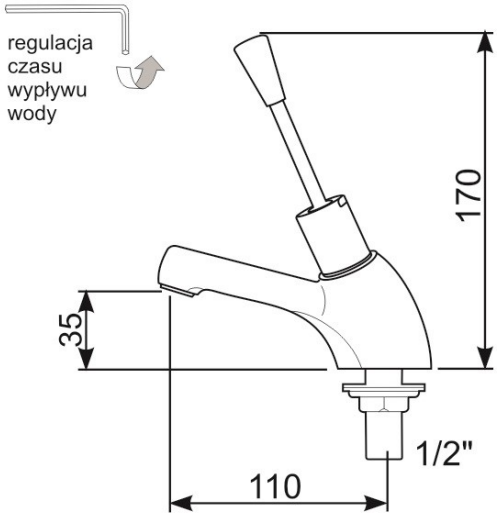


- ✓ Samozamykająca się bateria umywalkowa stojąca.
- ✓ Bateria uruchamiana przedramieniem poprzez chwilowe odchylenie dźwigni w dowolnym kierunku.
- ✓ Podłączenie do instalacji wody zimnej lub ciepłej zmieszanej.
- ✓ Płynna regulacja czasu wypływu wody w przedziale od 5 do 15 sekund.
- ✓ Możliwość całkowitego zablokowania wypływu wody.
- ✓ Wodooszczędna - przepływ ok. 6l/min.
- ✓ Bateria wyposażona w mechanizm zabezpieczający przed osadzaniem się kamienia.
- ✓ Przyłącze 1/2”.

Wersja **art. HD 10 Eco 3 -** bateria z ograniczonym przepływem wody do 3 l/min.
Wersja **art. HD 10 Eco 4 -** bateria z ograniczonym przepływem wody do 4 l/min.

| Zasadnicze charakterystyki wyrobu budowlanego dla zamierzonych zastosowań | Deklarowane właściwości użytkowe | Uwagi |
|---|---|---|
| przyłącze | 1/2" | |
| klasa przepływu | klasa Z | |
| czas przepływu | Regulowany : od 5 do 15 sekund | |
| zalecane ciśnienie wody | 0,5 do 6 bar | |
| klasa akustyczna | niesklasyfikowane Lap > 30 | |

**Producent: Hydrostop Sp. C.**
www.hydrostop.com.pl