# KARTA PRODUKTU
# ART. RT-07

**PRZEZNACZENIE: DO ZAMONTOWANIA W OBIEKTACH UŻYTECZNOŚCI PUBLICZNEJ, GASTRONOMICZNYCH LUB ZAKŁADACH PRZETWÓRSTWA SPOŻYWCZEGO**

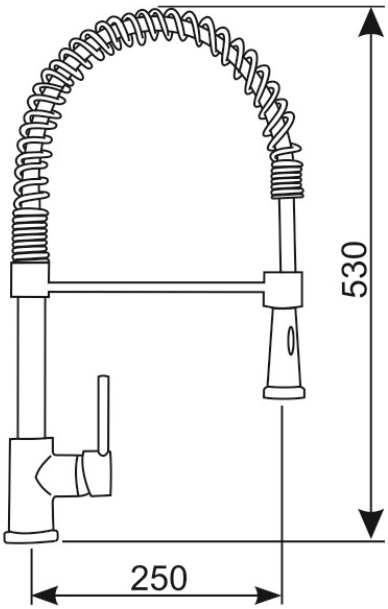


- ✓ Bateria zlewozmywakowa stojąca, jednootworowa, jednouchwytowa.
- ✓ Wylewka obrotowa, dwustrumieniowa.
- ✓ Mieszanie wody zimnej i gorącej poprzez mieszacz ceramiczny.
- ✓ Bateria wyposażona w dwa elastyczne wężyki przyłączeniowe w oplocie stalowym z końcówką 3/8”.

| Zasadnicze charakterystyki wyrobu budowlanego dla zamierzonych zastosowań | Deklarowane właściwości użytkowe | Uwagi |
|---|---|---|
| przyłącza | wężyki elastyczne 3/8” | |
| klasa przepływu | klasa A | |
| temperatura wody max / zalecana | 90ºC / do 65 ºC | |
| ciśnienie wody max. / zalecane | 10 bar / do 6 bar | |
| klasa akustyczna | niesklasyfikowane Lap > 30 | |

**Producent: Hydrostop Sp. C.**
www.hydrostop.com.pl