KARTA PRODUKTU
ART. HN 8

PRZEZNACZENIE: DO ZAMONTOWANIA W OBIEKTACH UŻYTECZNOŚCI PUBLICZNEJ O ZWIĘKSZONEJ INTENSYWNOŚCI EKSPLOATACJI ARMATURY

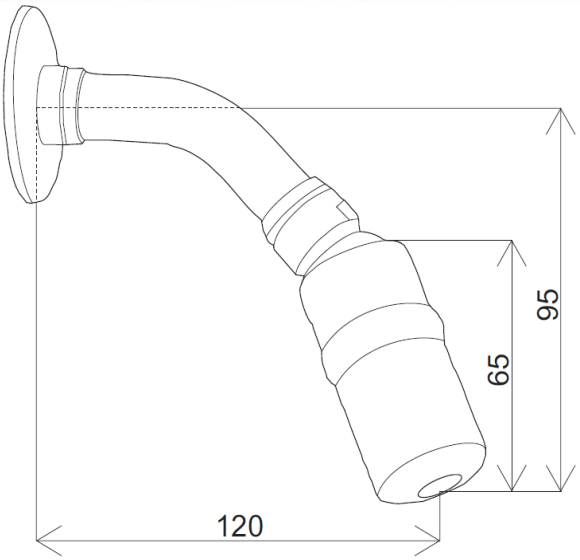

- ✓ Głowica natryskowa z przegubem.
- ✓ Wodooszczędna – przepływ 9 l/min.
- ✓ Przyłącze 1/2”.
- ✓ Kraj producenta: Włochy.

Zasadnicze charakterystyki wyrobu budowlanego dla zamierzonych zastosowań	Deklarowane właściwości użytkowe	Uwagi
przyłącze	1/2"	
klasa przepływu	klasa A	
zalecane ciśnienie wody	do 6 bar	
klasa akustyczna	niesklasyfikowane Lap > 30	

Dystrybutor: Hydrostop Sp. C.
www.hydrostop.com.pl