KARTA PRODUKTU
ART. 813 02/C

PRZEZNACZENIE: DO ZAMONTOWANIA W OBIEKTACH UŻYTECZNOŚCI PUBLICZNEJ O ZWIĘKSZONEJ INTENSYWNOŚCI EKSPLOATACJI ARMATURY

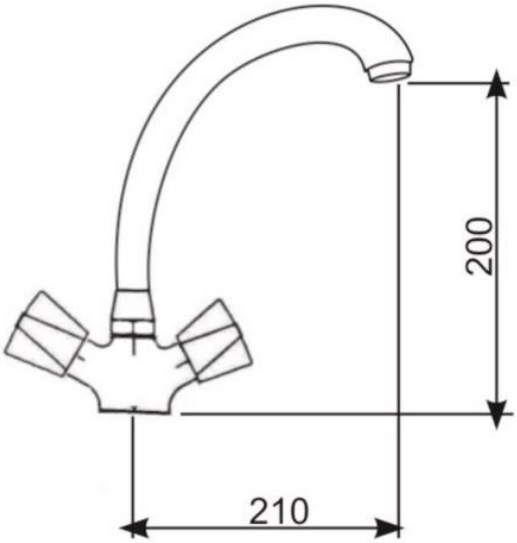

- ✓ Bateria zlewozmywakowa stojąca, jednootworowa z pokrętłami.
- ✓ Wylewka obrotowa.
- ✓ Głowice baterii suwakowe.
- ✓ W komplecie dwa elastyczne wężyki przyłączeniowe w oplocie stalowym z końcówką 3/8".

Zasadnicze charakterystyki wyrobu budowlanego dla zamierzonych zastosowań	Deklarowane właściwości użytkowe	Uwagi
przyłącza	wężyki elastyczne 3/8”	
klasa przepływu	klasa A	
temperatura wody max / zalecana	90ºC / do 65 ºC	
ciśnienie wody max. / zalecane	10 bar / do 6 bar	
klasa akustyczna	niesklasyfikowane Lap > 30	

Producent: Hydrostop Sp. C.
www.hydrostop.com.pl