KARTA PRODUKTU
ART. BY 010

- **PRZEZNACZENIE: BATERIA DO ZAMONTOWANIA W OBIEKTACH UŻYTECZNOŚCI PUBLICZNEJ LUB DO UŻYTKU DOMOWEGO**

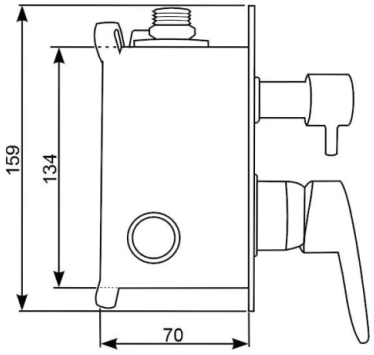

- Bateria natryskowa podtynkowa, jednouchwytowa.
- Puszka montażowa
- Podłączenie: woda zimna i gorąca
- Uruchamianie i mieszanie wody dolnym uchwytem
- Mechaniz dwupozycyjny, przełącznik przepływu wody, np. na głowicę natryskową lub zestaw natryskowy.
- Mieszacz ceramiczny Ø 40 mm
- Rozeta: chromowana, średnica 15,8 cm.
- Przyłącza 1/2".
- Baterię można łączyć z każdą naszą głowicą natryskową.

Zasadnicze charakterystyki wyrobu budowlanego dla	Deklarowane właściwości użytkowe	Uwagi
przyłącza	nyplowe 1/2"	
klasa przepływu	klasa Z	
temperatura wody max/zalecana	90°C/ do 65°C	
ciśnienie wody max./zalecane	10 bar / do 6 bar	
klasa akustyczna	niesklasyfikowane Lap > 30	

Producent: Hydrostop Sp. C.
www.hydrostop.com.pl