KARTA PRODUKTU
ART. 100/L-11

PRZEZNACZENIE: DO ZAMONTOWANIA W OBIEKTACH UŻYTECZNOŚCI PUBLICZNEJ, GASTRONOMICZNYCH LUB ZAKŁADACH PRZETWÓRSTWA SPOŻYWCZEGO

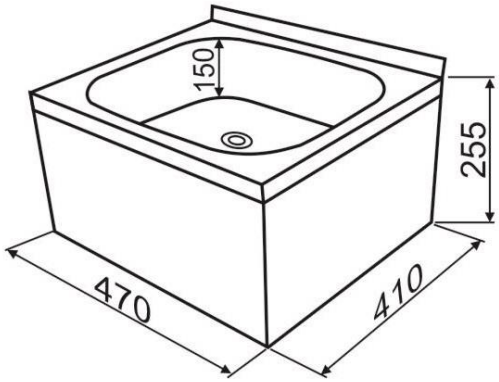

- ✓ Umywalka ze stali nierdzewnej, jednokomorowa, obudowana, z zamontowaną baterią umywalkową stojącą, jednouchwytową z uchwytem lekarskim.
- ✓ Bateria posiada mieszacz ceramiczny.
- ✓ Wymiary: (dł x szer x wys) 470 x 410 x 255 mm.
- ✓ Głębokość komory 150 mm.
- ✓ Grubość blachy: 1,0 mm.
- ✓ W komplecie zestaw mocujący do ściany oraz syfon.

Producent: Hydrostop Sp. C.
www.hydrostop.com.pl